NAS

Self-agglomerating Tapes

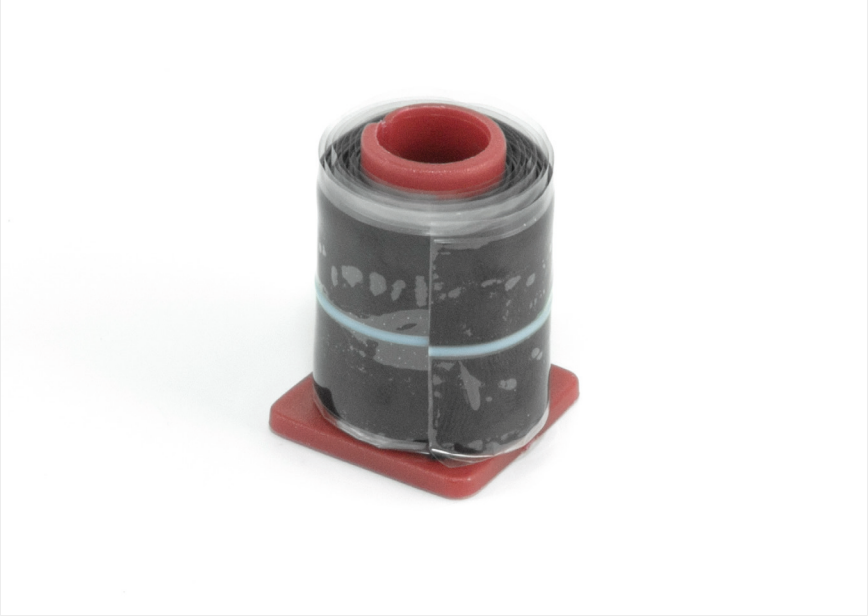

TECHNICAL FEATURES

Temperature Resistance	-50° + 150°
UV Resistance	U.V. Resistant
Hardness	60/65 Shore A (ASTM D 2240)
Tensile Strength	45 Kg/cm² (ASTM D 412)
Elongation	350% (ASTM D 412)
Brittleness Point	-50°C (ASTM D 2137)
Dieletric Strength	2700V/0.1mm (ASTM D 149)

NAS
Self-agglomerating Silicone Tape Protecting, Insulating and Waterproof

1. **Self agglomerating silicone tape.**
2. **Removable PET protection film.**
3. **Mid line wrapping reference.**

The self-agglomerating NAS silicone rubber tape, is ideal to insulate, seal and protect various objects (not only metal ones).
It can be used under extreme temperature conditions,(-50°C,+150°C). NAS tape is non adhesive, and may be used on both sides. Tightly wrapped around the object, it doesn't unwind, thanks to its outstanding elasticity.
The single tape layers merge progressively within 24hours.
An immediate excellent waterproofing, as well as mechanical protection and electrical insulation is however guaranteed.
NAS is not subject to aging, is UV rays proof and does not harden.
NAS stands up to 350% elongation, assuring high performances even on complex shape objects. The mean line represents a useful reference to make a correct tape wrapping superimposition easier.
Remove the protective film just on the application time, avoiding moisture, dirt , dust and grease contamination. NAS tape is to be kept in its protective plastic bag.

NAS
Nastro Autoagglomerante Siliconico per Isolamento, Protezione e Sigillatura

1. ***Nastro autoagglomerante siliconico.***
2. ***Pellicola protettiva asportabile in PET.***
3. ***Linea guida per l'avvolgimento corretto.***

Il nastro autoagglomerante di gomma siliconica NAS , è ideale per l'isolamento, la sigillatura, la protezione, di oggetti metallici e non.
E' applicabile in condizioni di grande escursione termica (-50°C +150°C).
Il nastro è privo di adesivo. Può essere utilizzato indifferentemente su entrambi i lati.
Avvolto attorno all'oggetto con forte stiramento, si mantiene in posizione grazie alla sua notevole elasticità.
I singoli strati si fondono progressivamente trasformando nel tempo l'avvolgimento in un blocco unico e compatto. Già dopo circa 24 ore gli strati sono ben fusi tra loro, assicurando subito una eccellente impermeabilizzazione, protezione meccanica e isolamento elettrico.
NAS non indurisce, resiste ottimamente all'invecchiamento e ai raggi UV.
Il nastro si allunga fino al 350%, garantendo una resa elevata, anche su oggetti di sagoma complessa.
La linea mediana costituisce un utile riferimento per la corretta sovrapposizione dei lembi durante la nastratura.
Si rimuova la pellicola protettiva solo al momento dell'applicazione, evitando di operare in presenza di acqua, grasso, polveri e sporco.
Il nastro NAS va conservato nel suo sacchetto di plastica protettiva.

NAS 1

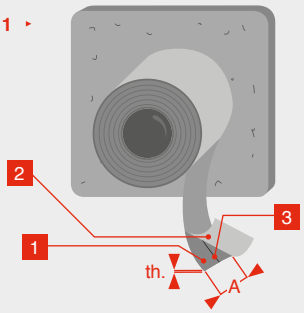

NAS 10

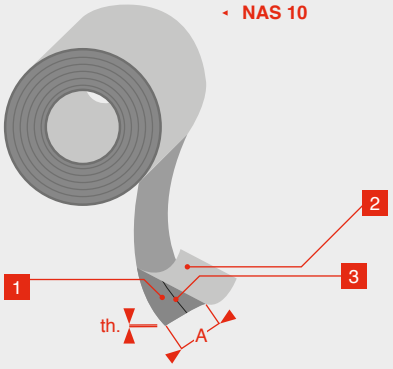

Copyright © Fi.Mo.Tec. S.p.A.

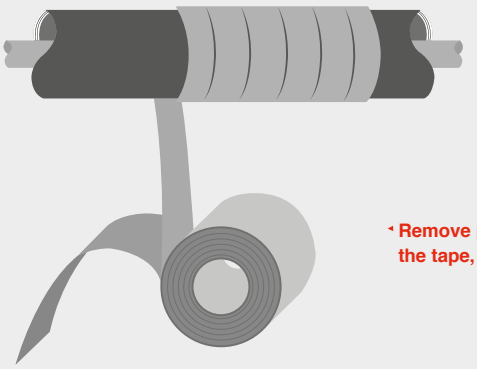

‣ **Remove protective film and wrap the tape, pulling it strongly.**

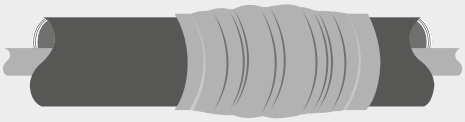

‣ **The operation is completed. Bandage is waterproof.**

CODE	ARTICLE	A	th.	OVERALL LENGGHT	BAG	BOX	WEIGHT
61 2101 2501	**NAS 1**	25	0.5	2 x 0.5 m =1 m	1+1	10	25
61 2101 2510	**NAS 10**	25	0.5	10 m	1	10	180

NAS 10 ‣



Copyright © Fi.Mo.Tec. S.p.A.