Пассивные компоненты для систем и сетей профессиональной радиосвязи

НКТ Новые Компоненты и Технологии

07/2017

Содержание

Компоненты для применения в профессиональной мобильной радиосвязи 4

Компоненты Huber+Suhner

Гофрированные кабели SUCOFEED 5

Quick-Fit соединители для гофрированных кабелей 7

Инструмент для подготовки гофрированных кабелей 8

Гибкие радиочастотные кабели 9

Соединители для гибких радиочастотных кабелей 11

Устройства грозозащиты и заземлители 14

Оптические кабельные системы 20

Крепления, втулки и кабельные вводы FIMO 21

Компоненты Procom

Антенны базовых станций 24

Дуплексные фильтры 47

Полосно-режекторные фильтры 61

Полосовые фильтры 64

Режекторные фильтры 66

ФНЧ 68

Комбайнерные системы 74

Распределительные панели 81

Малошумящие усилители 85

Пассивные делители для приемного тракта 86

Компоненты Eupen

Радиоизлучающие кабели 89

Соединители и аксессуары для радиоизлучающих кабелей 91

Гофрированные кабели 92

Соединители и аксессуары для гофрированных кабелей 93

Пассивные компоненты для применения в системах профессиональной мобильной радиосвязи

В настоящем каталоге представлен ассортимент наиболее широко востребованных пассивных радиочастотных и волоконно-оптических компонентов для построения антенно-фидерного тракта профессиональной мобильной радиосвязи, среди которых антенны, коаксиальные, оптические и радиоизлучающие кабели, устройства грозозащиты, заземлители, радиочастотные фильтры, комбайнерные системы, а также аксессуары и установочные изделия

Основными партнерами компании являются швейцарская компания HUBER+SUHNER AG - глобальный поставщик ВЧ и СВЧ соединителей, коаксиальных кабелей, антенн, резистивных компонентов, аксессуаров для измерений, оптических компонентов и электрических кабелей, датская компания PROCOM AS, производитель ВЧ антенн, фильтров, дуплексеров, комбайнеров и других компонентов АФУ для систем профессиональной мобильной радиосвязи.

В дополнении к ассортименту наших ключевых партнеров мы предлагаем компоненты, таких зарубежных производителей, как KABELWERK EUPEN AG, FIMO, Tesa, и услуги нашей российской сборочной площадки ООО «НКТ-Производство».

Гофрированные кабели HUBER+SUHNER

		SUCOFEED 1/2	SUCOFEED 1/2 FR
Артикул		84099352	22512079
Геометрия и материалы			
Диаметр центрального проводника	мм	4,8	
Диаметр диэлектрика	мм	12,1	
Диаметр внешнего проводника	мм	13,8	
Диаметр оболочки	мм	15,9	
Материал центрального проводника		Алюминий, плакированный медью	
Материал диэлектрика		Вспененный полиэтилен	
Материал внешнего проводника		Медь	
Материал оболочки		PE-LD	LSFH
Электрические характеристики			
Сопротивление	Ом	50	
Диапазон рабочих частот	МГц	DC - 8000	
Максимально допустимое напряжение	кВ	1,60	
Погонная емкость	пФ/м	75,9	
Затухание на частоте:			
150 МГц	дБ/м	0,03	
450 МГц	дБ/м	0,05	
900 МГц	дБ/м	0,07	
1800 МГц	дБ/м	0,10	
2700 МГц	дБ/м	0,12	
5000 МГц	дБ/м	0,18	
Эксплуатационные характеристики			
Минимальный радиус изгиба Однократный Многократный	мм	 70 125	
Масса	кг/100 м	25,0	27,6
Диапазон рабочих температур	°C	-60...+85	-40...+85

Особенности и преимущества

- Малое затухание
- Высокие рабочие мощности
- Высокая эффективность экранирования
- Устойчивость к действию ультрафиолетовых лучей

Возможность использования в условиях пониженных температур

SUCOFEED 1/2 HF	SUCOFEED 1/2 HF FR	SUCOFEED 7/8_LA_A	SUCOFEED 1 5/8_AD	SUCOFEED 1 5/8_LA_AD
84099336	22512163	84020851	84124277	84129364
3,6		9,5	17,3	17,6
9,0		22,7	42,4	41
12,2		25,4	46,5	46,5
13,4		27,9	49,8	50,3
Алюминий, плакированный медью		Медь		
Вспененный полиэтилен		Вспененный полиэтилен		
Медь		Медь		
PE-LD	LSFH	PE-LD		
50				
DC - 10000		DC - 5000	DC - 2750	DC - 2750
1,27		3	3,8	3,8
80,3		73,8	76,8	72.5
0,04		0,01	0,008	0,008
0,07		0,02	0,015	0,014
0,10		0,04	0,02	0,02
0,15		0,05	0,03	0,03
0,19		0,06	-	-
0,27		0,09	-	-
25 50		120 250	280 500	300 500
20,0	20,0	48,0	144,8	110,0
-60...+85	-40...+85	-60...+85		

Для наружного применения влагостойкость соответствует IP 68

Серии соединителей:	N, 7/16
Типы кабелей:	1/2", 7/8", 1 5/8"
Сопротивление:	50 Ом
Максимальная рабочая частота:	Определяется кабелем
Обратные потери:	до 2,7 ГГц ≥ 30 дБ
	от 2,7 до 3,7 ГГц ≥ 28 дБ
Фиксация центрального контакта:	Цанга
Фиксация внешнего проводника:	Зажим
Материал корпуса, внешнего контакта:	Латунь
Покрытие корпуса, внешнего контакта:	SUCOPLATE
Диэлектрик:	Фторпласт-4
Уплотнители:	Резина
Материал центрального контакта:	Бронза / Медь
Покрытие центрального контакта:	Серебро
Диапазон рабочих температур:	-60*…+85 °C

Тип кабеля	Серия	Конфигурация	Артикул	Тип Huber+Suhner	Инструмент для разделки кабеля
1/2"HF	7/16	Вилка прямая (m)	22660309	11 716-50-9-9/003 -E	74_Z-0-9-15
		Вилка угловая (m)	23007298	16 716-50-9-5/003-E	
		Розетка прямая (f)	22660310	21 716-50-9-9/003 -E	
	N	Вилка прямая (m)	22660311	11 N-50-9-9/003 -E	
		Вилка угловая (m)	23007299	16 N-50-9-6/003-E	
		Розетка прямая (f)	22660312	21 N-50-9-9/003 -E	
1/2"	7/16	Вилка прямая (m)	84201175	11 716-50-12-50/033_-E	74_Z-0-12-11
		Вилка угловая (m)	84201179	16 716-50-12-50/033_-E	
		Розетка прямая (f)	84201177	21 716-50-12-50/033_-E	
	N	Вилка прямая (m)	84201169	11 N-50-12-50/033_-E	
		Вилка угловая (m)	84201181	16 N-50-12-50/033_-E	
		Розетка прямая (f)	84201173	21 N-50-12-50/033_-E	
7/8"	7/16	Вилка прямая (m)	84069135	11 716-50-23-44/033 -E	74_Z-0-23-22
		Розетка прямая (f)	84069194	21 716-50-23-44/033 -E	
	N	Вилка прямая (m)	84124063	11 N-50-23-43/033 -E	
		Розетка прямая (f)	84124062	21 N-50-23-43/033 -E	
1 5/8"	7/16	Вилка (m)	84079343	11 716-50-42-4/033 -E	74_Z-0-42-14 и 74_Z-0-42-15
		Розетка (f)	84079305	21 716-50-42-4/033 -E	

* при использовании силиконовой обвязочной ленты **tesa® 4600 Xtreme Conditions**.

Инструмент для подготовки гофрированных кабелей

Артикул	Наименование H+S	Тип кабеля	Соединитель		Внешний вид
			Артикул	Наименование H+S	
23001006	74_Z-0-9-15	1/2"_HF	22660309	11 716-50-9-9/003 -E	
			23007298	16 716-50-9-5/003-E	
			22660310	21 716-50-9-9/003 -E	
			22660311	11 N-50-9-9/003 -E	
			23007299	16 N-50-9-6/003-E	
			22660312	21 N-50-9-9/003 -E	
850091563	74_Z-0-12-25	1/2"	84201175	11 716-50-12-50/033_-E	
			84201179	16 716-50-12-50/033_-E	
			84201177	21 716-50-12-50/033_-E	
			84201169	11 N-50-12-50/033_-E	
			84201181	16 N-50-12-50/033_-E	
			84201173	21 N-50-12-50/033_-E	
84147229	74_Z-0-23-22	7/8"	84069135	11 716-50-23-44/033 -E	
			84069194	21 716-50-23-44/033 -E	
			84124063	11 N-50-23-43/033 -E	
			84124062	21 N-50-23-43/033 -E	
23010534	74_Z-0-42-14	1 5/8"	84079343	11 716-50-42-4/033 -E	
			84079305	21 716-50-42-4/033 -E	

LISCA

LISCA - готовые коаксиальные кабельные сборки на основе гофрированного кабеля с соединителями, установленными при помощи пайки. Монтаж в условиях производства с использованием специальных технологий позволяет устанавливать соединители под пайку на кабели с диэлектриком из вспененного полиэтилена, что делает достижимым высочайшие электрические характеристики, не доступные стандартным сборным соединителям.

Пример наименования сборки: LIS-C7-11N-11N-01000-81

Обозначение		LIS...-51	LIS...-52		LIS...-81	LIS...-01
Описание		Стандарт	LTE		Для измерений	По ТЗ заказчика
Частота, ГГц		6				
Длина сборки, м		до 10	до 5	до 12	до 5	до 120
Обратные потери, дБ	до 1 ГГц	≥ 28	≥ 29	≥ 26	≥ 24	По ТЗ заказчика
	1 - 2,2 ГГц	≥ 26	≥ 27	≥ 24	≥ 24	
	2,2 - 2,7 ГГц	-	≥ 25	≥ 22	-	
	2,2 - 4,0 ГГц	-	≥ 22	≥ 20	-	
	4,0 - 6,0 ГГц	-	-	-	-	
Интермодуляция, дБн	IM3 (2x20 Вт)	-162 тип.	-160		-165	
			-162 тип.		QN: -155	
Мощность	см. документация на сборку					
Затухание	см. документация на сборку					

Доступные конфигурации кабельных сборок LIS...-51

Конфигурация	Код	Кабель	Код	7/16	4,1-9,5	N	QN	4.3-10	Скручив. ключом 4.3-10 X	Скручив. руками 4.3-10 Y	Быстрое соедин. 4.3-10 Z
Прямая вилка	11	1/4" HF	C5	+	-	+	+	-	+	-	+
		3/8" HF	C7	+	-	+	+	-	+	+	+
		1/2" HF	C9	+	+	+	+	-	+	+	+
		1/2"	C12	+	+	+	+	-	+	+	+
Угловая вилка	16	1/4" HF	C5	+	-	+	+	-	+	-	+
		3/8" HF	C7	+	-	+	+	-	+	-	+
		1/2" HF	C9	+	+	+	+	-	+	-	+
		1/2"	C12	+	-	+	-	-	-	-	-
Прямая розетка	21	1/4" HF	C5	+	-	+	-	+	-	-	-
		3/8" HF	C7	+	-	+	-	+	-	-	-
		1/2" HF	C9	+	-	+	-	+	-	-	-
		1/2"	C12	+	-	+	-	+	-	-	-

		RG 58 C/U	RG 213 /U	RG 223 /U
Артикул		22510015	22510052	22510072
Геометрия и материалы				
Диаметр центрального проводника	мм	0,9	2,25	0,88
Диаметр диэлектрика		2,95	7,25	2,95
Внешний диаметр 1-ого экрана		3,6	8,1	3,6
Внешний диаметр 2-ого экрана		-	-	4,2
Диаметр оплетки		4,95	10,3	5,4
Материал центрального проводника		Луженая медь	Медь	Посеребрённая медь
Материал диэлектрика		Полиэтилен	Полиэтилен	Полиэтилен
Материал 1-ого экрана		Луженая медь	Медь	Посеребрённая медь
Материал 2-ого экрана		-	-	Посеребрённая медь
Материал оболочки		ПВХ	ПВХ	ПВХ
Электрические характеристики				
Сопротивление	Ом	50		
Диапазон рабочих частот	МГц	DC - 1000	DC - 1000	DC - 6000
Максимально допустимое напряжение	кВ	≤ 2,5	≤ 5	≤ 2,5
Погонная емкость	пФ/м	101	101	101
Затухание на частоте 150 МГц	дБ/м	0,21	0,07	0,16
Затухание на частоте 450 МГц	дБ/м	0,41	0,14	0,29
Затухание на частоте 900 МГц	дБ/м	0,64	0,21	0,42
Эксплуатационные характеристики				
Минимальный радиус изгиба Однократный Многократный	мм	 25 50	 50 100	 30 54
Масса	кг/100 м	3,7	15,3	5,5
Диапазон рабочих температур	°C	-25...+85	-25...+85	-25...+85

Особенности и преимущества

- Высокая гибкость
- Малое затухание
- Устойчивость к действию ультрафиолетовых лучей

RG 214 U	RG 214 Highflex*	SPUMA 400	SPUMA 400 FR*
22510057	22512156	84102703	84040210
2,25	2,25	2,74	
7,28	7,3	7,24	
8	8	7,4	
8,7	8,7	8,15	
10,8	10,8	10,25	
Посеребрённая медь	Посеребрённая медь	Алюминий/Медь	
Полиэтилен	TPO	Вспененный полиэтилен	
Посеребрённая медь	Посеребрённая медь	Алюминий/PES	
Посеребрённая медь	Посеребрённая медь	Луженая медь	
ПВХ	ПВХ	Полиэтилен	LSFH
50			
DC – 6000	DC – 6000	DC – 6000	
≤ 5	≤ 5	≤ 3	
101	101	78	
0,09	0,08	0,05	
0,16	0,15	0,09	
0,25	0,23	0,12	
55 108	15 60	25 100	
18,5	18,5	9,4	
-25…+85	-25…+85	-40…+85	

Соединители для гибких кабелей Huber+Suhner

Особенности и преимущества

- Сборные конструкции и под обжим
- Широкий ассортимент
- Высокое качество

Соединители под обжим для гибких кабелей Huber+Suhner

Прямые кабельные вилки

<table>
<tr><th rowspan="2">Тип кабеля</th><th rowspan="2">Серия</th><th rowspan="2">Артикул</th><th rowspan="2">Наименование H+S</th><th colspan="2">Монтаж</th><th rowspan="2">Вставка для обжима</th></tr>
<tr><th>Центральный контакт</th><th>Внешний контакт</th></tr>
<tr><td rowspan="3">RG 58</td><td>N</td><td>22642842</td><td>11 N-50-3-28/133</td><td colspan="2" rowspan="2">Обжим</td><td rowspan="7">2 B
76 Z-0-3-1</td></tr>
<tr><td>BNC</td><td>84057578</td><td>11 BNC-50-3-87/133</td></tr>
<tr><td>SMA</td><td>22642239</td><td>11 SMA-50-3-45/133</td><td>Пайка</td><td>Обжим</td></tr>
<tr><td rowspan="4">RG 223</td><td>N</td><td>22642843</td><td>11 N-50-3-29/133</td><td colspan="2" rowspan="2">Обжим</td></tr>
<tr><td>BNC</td><td>84057576</td><td>11 BNC-50-3-86/133</td></tr>
<tr><td>SMA</td><td>22641200</td><td>11 SMA-50-3-46/133</td><td>Пайка</td><td>Обжим</td></tr>
<tr><td>TNC</td><td>23001712</td><td>11 TNC-50-3-115/133</td><td colspan="2" rowspan="9">Обжим</td></tr>
<tr><td rowspan="3">RG 213</td><td>N</td><td>22642844</td><td>11 N-50-7-43/133</td><td rowspan="6">3 D
76 Z-0-7-1</td></tr>
<tr><td>7/16</td><td>22544073</td><td>11 716-50-7-1/003</td></tr>
<tr><td>BNC</td><td>22543766</td><td>11 BNC-50-7-7/133</td></tr>
<tr><td rowspan="3">RG 214</td><td>N</td><td>22642845</td><td>11 N-50-7-44/133</td></tr>
<tr><td>7/16</td><td>22544074</td><td>11 716-50-7-2/003</td></tr>
<tr><td>BNC</td><td>22640863</td><td>11 BNC-50-7-6/133</td></tr>
<tr><td>SPUMA 400</td><td>TNC</td><td>84077868</td><td>11 TNC-50-7-18/133</td><td>4 D
76 Z-0-7-14</td></tr>
</table>

Угловые кабельные вилки

<table>
<tr><th rowspan="2">Тип кабеля</th><th rowspan="2">Серия</th><th rowspan="2">Артикул</th><th rowspan="2">Наименование H+S</th><th colspan="2">Монтаж</th><th rowspan="2">Вставка для обжима</th></tr>
<tr><th>Центральный контакт</th><th>Внешний контакт</th></tr>
<tr><td rowspan="3">RG 58</td><td>N</td><td>22642846</td><td>16 N-50-3-26 / 133</td><td rowspan="7">Пайка</td><td rowspan="9">Обжим</td><td rowspan="7">2 B
76 Z-0-3-1</td></tr>
<tr><td>BNC</td><td>84057675</td><td>16 BNC-50-3-27/133</td></tr>
<tr><td>SMA</td><td>22651584</td><td>16 SMA-50-3-145/133</td></tr>
<tr><td rowspan="4">RG 223</td><td>N</td><td>22642847</td><td>16 N-50-3-27/133</td></tr>
<tr><td>BNC</td><td>84057664</td><td>16 BNC-50-3-26/133</td></tr>
<tr><td>SMA</td><td>22649909</td><td>16 SMA-50-3-146/133</td></tr>
<tr><td>TNC</td><td>22543606</td><td>16 TNC-50-3-18/133</td><td rowspan="2">Обжим</td></tr>
<tr><td rowspan="2">RG 214</td><td>N</td><td>22651495</td><td>16 N-50-7-36/133</td><td rowspan="3">3 D
76 Z-0-7-1</td></tr>
<tr><td>7/16</td><td>22658839</td><td>16 716-50-7-10/003</td><td rowspan="2">Пайка</td></tr>
<tr><td>SPUMA 400</td><td>TNC</td><td>84084333</td><td>16 TNC-50-7-17/133</td></tr>
</table>

Прямые кабельные розетки

Тип кабеля	Серия	Артикул	Наименование H+S	Монтаж		Инструмент
				Центральный контакт	Внешний контакт	
RG 58	N	22542229	21 N-50-3-7/133	Обжим	Обжим	2 B 76 Z-0-3-1
	BNC	84057699	21 BNC-50-3-27 / 133			
	SMA	22640081	21 SMA-50-3-5 / 111	Пайка		
	TNC	84016544	21 TNC-50-3-31/133	Обжим		
RG 223	N	22542231	21 N-50-3-8/133			
	BNC	84057722	21 BNC-50-3-28 / 133			
	SMA	22640082	21 SMA-50-3-6/111	Пайка		
	TNC	84016601	21 TNC-50-3-32/133	Обжим		
RG 213	N	22542257	21 N-50-7-13/133			3 D 76 Z-0-7-1
	7/16	22544092	21 716-50-7-1 / 003			
RG 214	N	22542258	21 N-50-7-14/133			
	7/16	22544093	21 716-50-7-2 / 003			
SPUMA 400	N	84119763	21 N-50-7-32/133			4 D 76 Z-0-7-14
	TNC	84128527	21 TNC-50-7-1/133			

Сборные соединители для гибкого кабеля Huber+Suhner

Прямые кабельные вилки

Тип кабеля	Серия	Артикул	Наименование H+S	Монтаж	
				Центральный контакт	Внешний контакт
RG 58	BNC	22540054	11 BNC-50-3-5/133	Пайка	Сборный
RG 223	N	22542073	11 N-50-3-5/133		
	BNC		11 BNC-50-3-1/133		
	SMA		11 SMA-50-3-8/111		
	TNC	22640798	11 TNC-50-3-5/133		
RG 213	N	22542117	11 N-50-7-5/133		
	BNC	22540145	11 BNC-50-7-1/133		
RG 214	N	22542117	11 N-50-7-5/133		
	7/16	22544076	11 716-50-7-4/003		
	BNC	22540149	11 BNC-50-7-2/133		
SPUMA 400	N	84081597	11 N-50-7-82/133	Цанга	

Угловые кабельные вилки

Тип кабеля	Серия	Артикул	Наименование H+S	Монтаж	
				Центральный контакт	Внешний контакт
RG 58	N	22651610	16 N-50-3-103/133	Пайка	Сборный
	BNC	84013233	16 BNC-50-3-25/133		
RG 223	N	22651610	16 N-50-3-103/133		
	BNC	84013233	16 BNC-50-3-25/133		
	TNC	84012481	16 TNC-50-3-28/133		
RG 214	N	22650825	16 N-50-7-26/133		
	BNC	22651588	16 BNC-50-7-6/133		
SPUMA 400	N	84082125	16_N-50-7-50/133	Цанга	
	TNC	-	-	-	

Прямые кабельные розетки

Тип кабеля	Серия	Артикул	Наименование H+S	Монтаж	
				Центральный контакт	Внешний контакт
RG 58 RG 223	BNC	22540263	21 BNC-50-3-12/133	Пайка	Сборный
	TNC	22640523	21 TNC-50-3-4/133		
	N	22543504	21 N-50-3-5/133		
RG 213 RG 214	N	22542254	21 N-50-7-8/133		

Устройства грозозащиты Huber+Suhner

Четвертьволновые

Особенности:

- Не требует технического обслуживания
- Высокая устойчивость к импульсному току
- Низкий уровень остаточной энергии

Тип Huber+Suhner	3400.17.0388	3400.17.0389	3400.41.0203	3400.41.0196	3407.17.0022
Артикул	23035462	23035465	23030133	23026613	22652605
Защищенный порт	N-розетка	N-вилка	7/16-розетка	7/16-вилка	N-розетка
Незащищенный порт	N-вилка	N-розетка	7/16-вилка	7/16-розетка	N-розетка
Электрические характеристики					
Волновое сопротивление, Ом	50				
Диапазон рабочих частот, МГц	380 - 512				74 - 180
Обратные потери, дБ	≥ 20				
Вносимые потери, дБ	≤ 0,1				≤ 0,15
Максимальная рабочая мощность, Вт	500	1000	3000	3000	500
Максимальный ток разряда, кА	50				
Энергия остаточного импульса, мкДж	≤ 5				≤ 0,03
Материалы и покрытия					
Корпус	Латунь, покрытие SUCOPLATE				
Центральные контакты	Латунь или бериллиевая бронза, покрытая золотом или серебром				
Диапазон рабочих температур, °C	-55…+85	-40…+85	-55…+85	-40…+85	-40…+85
Габариты и масса					
Чертеж	Рис.1	Рис.2	Рис.3	Рис.4	Рис.5
Масса, г	325	356	580	354	580
Особенности и варианты установки					
Подача питания через тракт	невозможна				
Установка со сменой назначения портов	возможна				
Варианты установки: - на винт М8 - в панель	комплект крепления М8 МН74				

Комплект крепления
9075.99.0017

Толщина панели ≤24 мм

Кольцо заземления М8
9075.00.0032

Для провода 16 мм^2

Вариант заземления с использованием
9075.00.0017
и 9075.00.0032

Чертежи четвертьволновых устройств грозозащиты

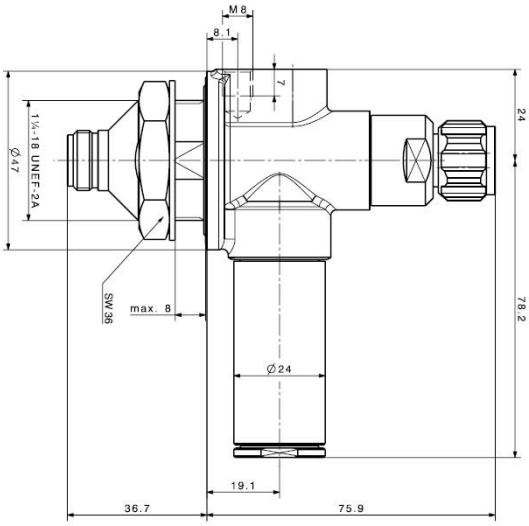

Рис. 1

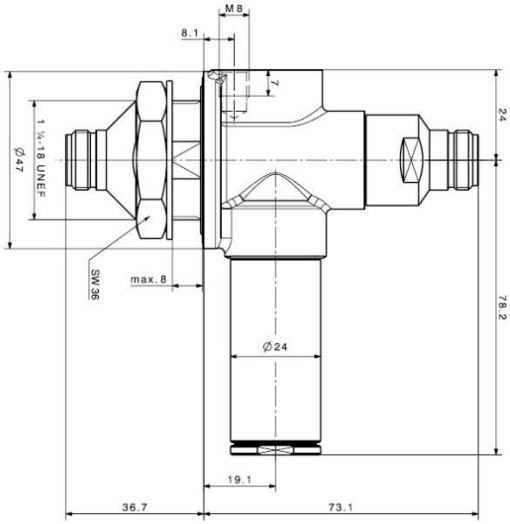

Рис. 2

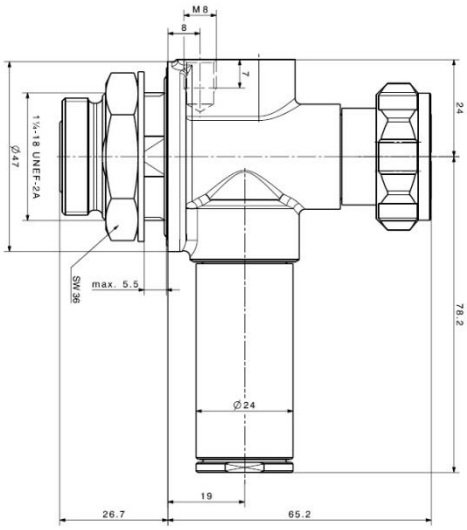

Рис. 3

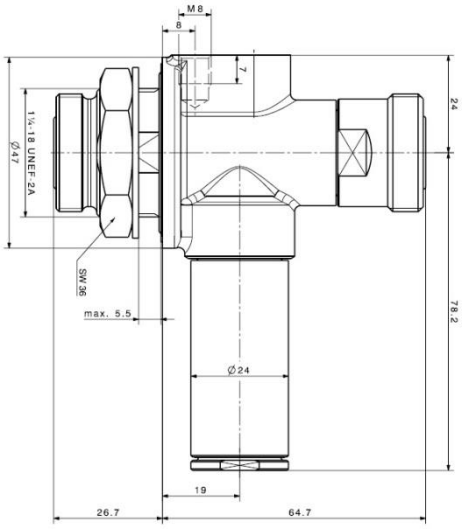

Рис. 4

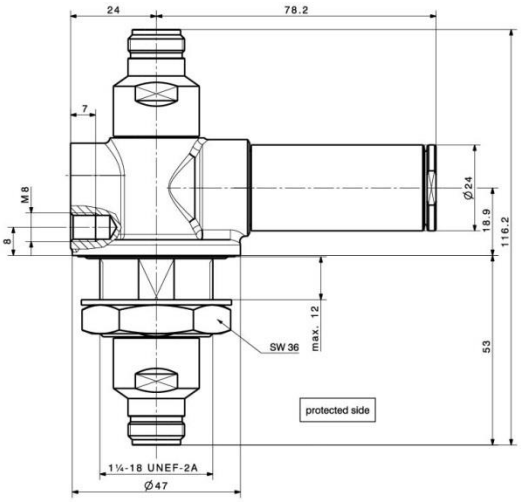

Рис. 5

Устройства грозозащиты с газовой капсулой

Особенности:

- Возможность подачи питания через тракт
- Работа в широком диапазоне частот
- Простота технического обслуживания

		3401.17.0033	3401.17.0032	3402.17.0043	3409.41.0044-EX	3409.41.0051-EX
Артикул		23003888	23003887	23001197	23029351	23035486
Защищенный порт		N-розетка	N-розетка	N-розетка	7/16-розетка	7/16-розетка
Незащищенный порт		N-розетка	N-вилка	N-вилка	7/16-вилка	7/16-розетка
Электрические характеристики						
Волновое сопротивление	Ом	50				
Диапазон рабочих частот	МГц	DC - 1000		DC - 2500	806 - 2500	
Обратные потери	дБ	≥ 20				
Вносимые потери	дБ	≤ 0,2			≤ 0,1	
Максимальная рабочая мощность	Вт	150			1500	
Максимальный ток разряда	кА	Однократный - 30 Многократный - 20				
Энергия остаточного импульса	мкДж	350				
Материалы и покрытия						
Корпус		Латунь, покрытие SUCOPLATE				
Центральные контакты		Латунь или бериллиевая бронза, покрытая золотом или серебром				
Диапазон рабочих температур	°C	-40…+85				
Габариты и масса						
Чертеж		Рис.1	Рис.2	Рис.3	Рис.4	Рис.5
Масса	г	230	245	230	407	375
Особенности и варианты установки						
Подача питания через тракт		Возможна				
Установка со сменой назначения портов		Возможна				
Варианты установки: -на винт М8 -в панель		Комплект крепления М8 МН74				

Заземление и крепление реализуется аналогично четвертьволновым устройствам грозозащиты

Чертежи устройств грозозащиты с газовой капсулой

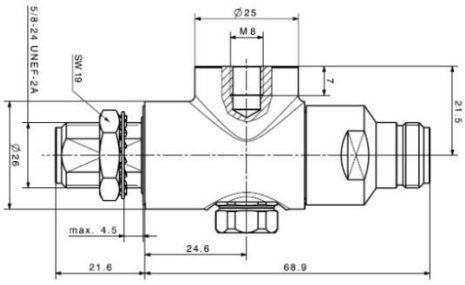

Рис.1

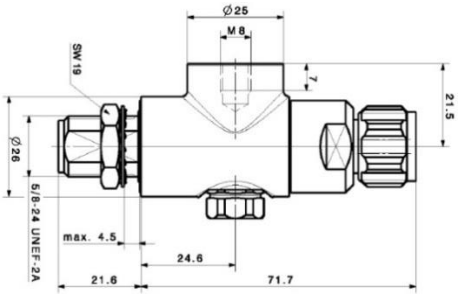

Рис.2

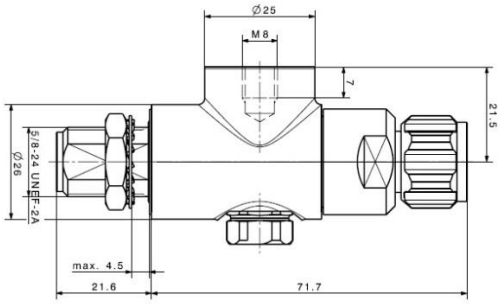

Рис.3

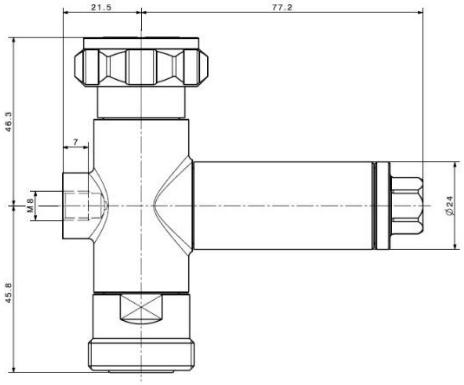

Рис.4

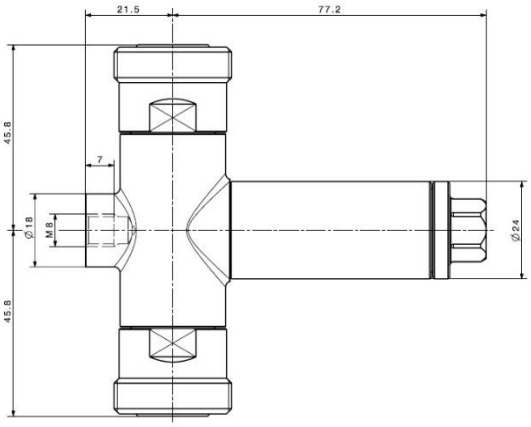

Рис.5

Газовые капсулы

Тип H+S	Артикул	Напряжение пробоя постоянное, В	Напряжение пробоя импульсное, В
9071.99.0547	23011010	230 ± 15%	675
9071.99.0548	23034582	90 ± 20%	500

UEK

Степень защищенности	IP 67
Диапазон температур, °C	-50...+80*
Контактное сопротивление	< 1 мОм
Провод	16 мм^2, оболочка - PE
Цвет	Черный

* возможно увеличение температурного диапазона до -60...+80°C

Ассортимент серии

Артикул	Тип	ø кабеля, мм	Для кабелей	Масса, г
61 1502 0001	UEK 1	5 - 11	RG 223 - RG 58 - RG 59 - RG 8 - RG 213 - RG 214 - 1/4” - 3/8”	145
61 1502 0002	UEK 2	12 - 30	1/2”S - 3/8” - 1/2” - 5/8” - 7/8”S - 7/8”	180
61 1502 0003	UEK 3	31 - 60	1.1/4” - 1.5/8” - 2.1/4”	210
61 1502 0004	UEK 4	40 - 115	1.1/4” - 1.5/8” - 2.1/4” - 3” - 3.1/8” - 4.1/8”	275
61 1502 0005	UEK 5	40 - 223	1.1/4” - 1.5/8” - 2.1/4” - 3” - 3.1/8” - 4.1/8” - 5” - 6.1/8” - 8”	350

KMT

Степень защищенности	IP 68
Контактное сопротивление	< 1 мОм
Провод	16 мм^2, оболочка - PE
Цвет	Черный

Ассортимент серии

Артикул	Тип	Для кабелей	Масса, г
61 1540 9006	KMT 6 PE	RG 223 - RG 58 (ø 5-6 мм)	240
61 1540 9007	KMT 7 PE	RG 59 (ø 6-7 мм)	215
61 1540 9009	KMT 9 PE	1/4”S (ø 8-9 мм)	240
61 1540 9014	KMT 11 PE	RG 213 - RG 214 - 1/4” - 3/8” (ø 10-11 мм)	235
61 1540 9016	KMT 14 PE	1/2”S (ø 13-14 мм)	246
61 1540 9012	KMT 1/2” PE	1/2” (ø 16-17 мм)	242
61 1540 9078	KMT 7/8” PE	7/8”S - 7/8” (ø 26-28 мм)	258
61 1540 9114	KMT 1.1/4” PE	1.1/4” (ø 38-40 мм)	480
61 1540 9158	KMT 1.5/8” PE	1.5/8” (ø 50-52 мм)	520

EGK

Степень защищенности	IP 68
Контактное сопротивление	< 1 мОм
Провод	16 мм^2, оболочка - PE
Цвет	Черный

Ассортимент серии

Артикул	Тип	Для кабелей	Масса, г
61 1508 0012	EGK 1/2” M	1/2” (ø 16-17 мм)	145
61 1508 0078	EGK 7/8” M	7/8”S - 7/8” (ø 26-28 мм)	152
61 1508 0114	EGK 1.1/4” M	1.1/4” (ø 38-40 мм)	158
61 1508 0158	EGK 1.5/8” M	1.5/8” (ø 50-52 мм)	165

Наборы герметизации FIMO

WPE

Степень защищенности IP 68
Диапазон температур, °C -40...+65*
Цвет Черный

* возможно увеличение температурного диапазона до -60...+80°C

Ассортимент серии

Артикул	Тип	Кабель сторона 1	Кабель сторона 2	Масса, г
61 1502 0001	WPE 1/2” JTA-S	1/2 “(ø 13-17 мм)	-	80
61 1502 0002	WPE 1/2” JTA	1/2 “(ø 13-17 мм)	-	120
61 1502 0003	WPE 7/8”	1/2 “(ø 13-17 мм)	7/8“ (ø 27-28 мм)	260
61 1502 0004	WPE 1.1/4”	1/2 “(ø 13-17 мм)	1.1/4” (ø 38-40 мм)	320
61 1502 0005	WPE 1.5/8””	1/2 “(ø 13-17 мм)	1.5/8“ (ø 49-52 мм)	400

WPK

Комплект герметизирующих лент, состоящий из лент сырой резины, широких и узких лент PVC.

Ассортимент серии

Артикул	Тип	Комплектность	Масса, г
61 1503 0612	WPK 6	6 лент из сырой резины 0,05 x 0,6 м 2 ленты PVC 0,019 x 20 м 1 лента PVC 0,048 x 8 м	740
61 1503 0312	WPK 3	3 ленты из сырой резины 0,05 x 0,6 м 2 ленты PVC 0,019 x 20 м 1 лента PVC 0,048 x 8 м	485

EGK

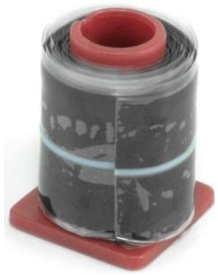

Самоспекаемая герметизирующая силиконовая лента, устойчивая к воздействию ультрафиолетового излучения

Диапазон температур, °C -50...+150
Диэлектрическая проницаемость 2700 В / 0,1 мм

Ассортимент серии

Артикул	Тип	Толщина ленты	Длина ленты	Масса, г
61 2101 2501	NAS 1	0,5 мм	2 x 0,5 м = 1 м	145
61 2101 2510	NAS 10	0,5 мм	10 м	152

Крепления, втулки и кабельные вводы FIMO

Самозажимные каркасные крепления

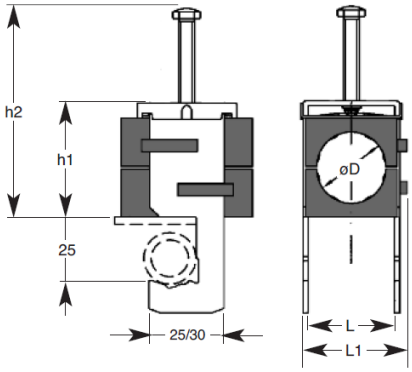

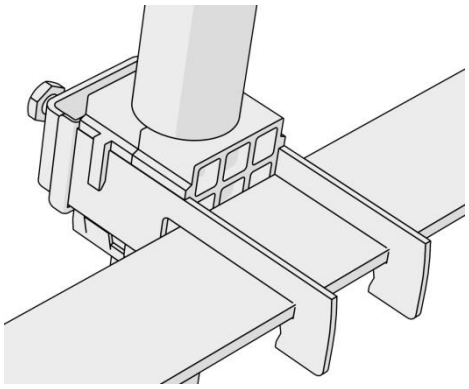

Тип FIMO	Артикул	Количество кабелей	Ø D, мм	L, мм	L1, мм	h1, мм	h2, мм	Масса, г
sRF M/ 1x1/2”S	6115560014	1	13 - 14	22	28	34	63	47
sRF M/ 1x1/2”	6115560012		16 - 17	22	28	34	63	68
sRF M/1x7/8”S	6115560027		26 - 27	34	41	46	74	108
sRF M/1x7/8”	6115560078		27 - 28	34	41	46	74	108
sRF M/1x1.5/8”	6115560158		50 - 52	58	65	72	105	188
sRF M/ 2x1/2”S	6115560214	2	13 - 14	22	28	63	90	106
sRF M/ 2x1/2”	6115560212		16 - 17	22	28	63	90	98
sRF M/2x7/8”S	6115560227		26 - 27	34	41	87	112	166
sRF M/2x7/8”	6115560278		27 - 28	34	41	87	112	166
sRF M/2x1.5/8”	6115562158		50 - 52	58	65	137	169	211
sRF M/3x1/2”S	6115560314	3	13 - 14	22	28	91	117	138
sRF M/3x1/2”	6115560312		16 - 17	22	28	91	117	126
sRF M/3x7/8”S	6115560327		26 - 27	34	41	128	150	223
sRF M/3x7/8”	6115560378		27 - 28	34	41	128	150	223
sRF M/3x1.5/8	6115563158		50 - 52	58	65	202	233	403
sRF M/4x1/2”	6115561412	4	16 - 17	22	28	118	144	156
sRF M/4x7/8”	6115561478		27 - 28	34	41	166	188	256
sRF M/5x1/2”	6115560512	5	16 - 17	22	28	145	171	182
sRF M/5x7/8”	6115560578		27 - 28	34	41	204	226	294
sRF M/6x1/2”	6115560612	6	16 - 17	46	53	85	117	185
sRF M/6x7/8”	6115560678		27 - 28	70	77	123	153	276

Одиночная клипса-крепление

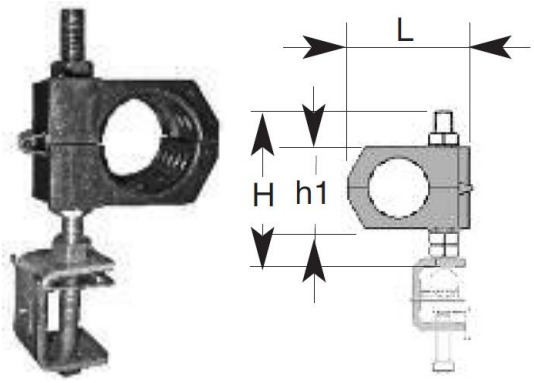

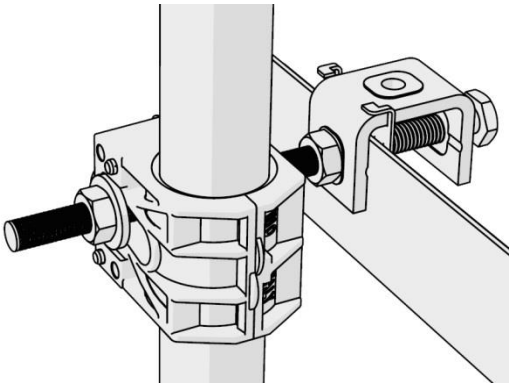

Тип FIMO	Артикул	Количество кабелей	Ø D, мм	H, мм	h1, мм	L, мм	Масса, г
USC 1x1/2”	6115720012	1	16 - 17	75	27	50	105
USC 1x7/8”	6115720078		27 - 28	100	38	59	105
USC 1x1.5/8”	6115720158		50- 52	125	66	80	155
USC 2x1/2”	6115720212	2	16 - 17	100	54	50	130
USC 2x7/8”	6115720278		27 - 28	125	76	59	170
USC 2x1.5/8”	6115722158		50 - 52	200	132	80	200
USC 3x1/2”	6115720312	3	16 - 17	125	81	50	155
USC 3x7/8”	6115722378		27 - 28	200	114	59	207
USC 3x1.5/8”	6115723158		50 - 52	300	198	80	290

Парная клипса-крепление

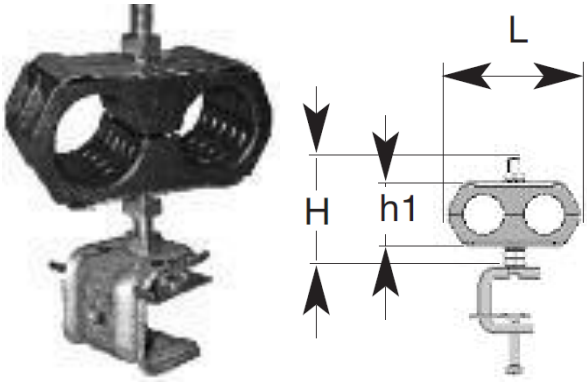

Тип FIMO	Артикул	Количество кабелей	Ø D, мм	H, мм	h1, мм	L, мм	Масса, г
UCC 2x1/2”	6115600212	2	16 - 17	75	27	68	210
UCC 2x7/8”	6115600278		27 - 28	100	38	90	265
UCC 2x1.5/8”	6115602158		50 - 52	150	66	137	310
UCC 4x1/2”	6115600412	4	16 - 17	125	54	68	260
UCC 4x7/8”	6115600478		27 - 28	150	76	90	260
UCC 4x1.5/8”	6115604158		50 -52	250	132	137	400
UCC 6x1/2”	6115600612	6	16 - 17	150	81	68	310
UCC 6x7/8”	6115600678		27 - 28	200	114	90	415
UCC 6x1.5/8”	6115600212		50 - 52	300	198	137	580

Быстрофиксирующая парная клипса-крепление

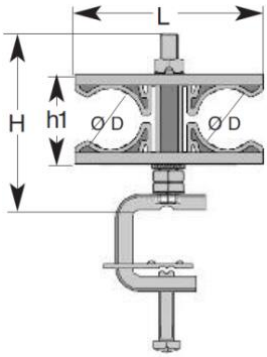

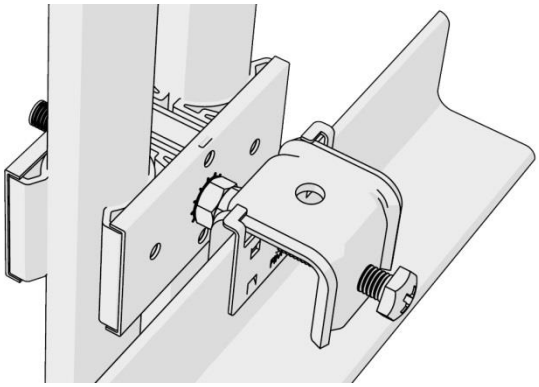

Тип FIMO	Артикул	Количество кабелей	Ø D, мм	H, мм	h1, мм	L, мм	Масса, г
LCC 2x1/2”	6115632012	2	15 - 17	75	30	62	240
LCC 2x7/8”	6115632078	2	27 - 29	75	41	84	250
LCC 2x1.5/8”	6115632158	2	50 - 52	100	64	119	310
LCC 4x1/2”	6115634012	4	15 - 17	100	54	62	270
LCC 4x7/8”	6115634078	4	27 - 29	125	79	84	290
LCC 4x1.5/8”	6115634158	4	50 - 52	200	125	119	390
LCC 6x1/2”	6115636012	6	15 - 17	125	84	62	300
LCC 6x7/8”	6115636078	6	27 - 29	150	117	84	330
LCC 6x1.5/8”	6115636158	6	50 - 52	250	186	119	470

Металлическая клипса-держатель с фиксатором-сцепкой

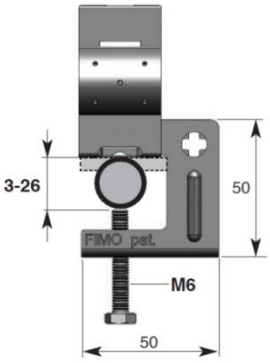

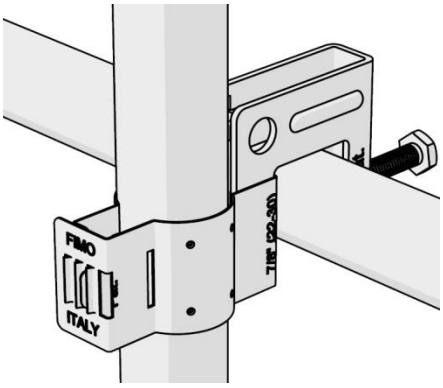

Тип FIMO	Артикул	Тип кабеля	Ø D, мм	Количество кабелей	Масса, г
SCM 20	6120124013	1/2"	13 – 20	1	77
SCM 30	6120124020	7/8"	22 – 30	1	80
SCM 40	6120124030	1.1/4"	30 – 40	1	85
SCM 50	6120124150	1.5/8"	40 – 52	1	88

PPS

Кабельные проходы PPS в сочетании с вставками GSR / GSE / GST обеспечивают герметичность прохода кабелей диаметром от 5 до 29 мм, а также эллиптических волноводов сечением E 220 - E 78

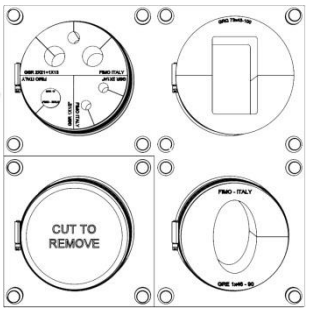

Ассортимент серии

Артикул	Тип	Отверстия вводов, мм	Габариты ВхШ, мм	Масса, г
61 1515 0138	PPS 1/40	1 x Ø 40	65 x 65	125
61 1515 0238	PPS 2/40	2 x Ø 40	65 x 130	250
61 1515 0338	PPS 3/40	3 x Ø 40	65 x 195	375
61 1515 0162	PPS 1/62	1 x Ø 62	85 x 85	157
61 1515 0262	PPS 2/62	2 x Ø 62	85 x 170	314
61 1515 0362	PPS 3/62	3 x Ø 62	85 x 255	471
61 1515 0001	PPS 90	1 x Ø 90	115 x 115	330
61 1515 0011	PPS 1/90	1 x Ø 90	150 x 150	560
61 1515 0012	PPS 2/90	2 x Ø 90	150 x 300	1000
61 1515 0013	PPS 3/90	3 x Ø 90	150 x 450	1400
61 1515 0022	PPS 2x2/90	4 x Ø 90	300 x 300	2000
61 1515 0023	PPS 2x3/90	6 x Ø 90	300 x 450	3000
61 1515 0024	PPS 2x4/90	8 x Ø 90	300 x 600	4000
61 1515 0025	PPS 2x5/90	10 x Ø 90	300 x 750	5200
61 1515 0026	PPS 2x6/90	12 x Ø 90	300 x 900	5800
61 1515 0033	PPS 3x3/90	9 x Ø 90	450 x 450	4600

PMR

Кабельные проходы и рамки PMR позволяют обеспечить герметичность прохода большого количества кабелей с диаметром от 1/2” до 7/8” в случае с предустановленными проходами, и от 10 до 116 мм в случае использования вставок GPR / GPT / GPE.

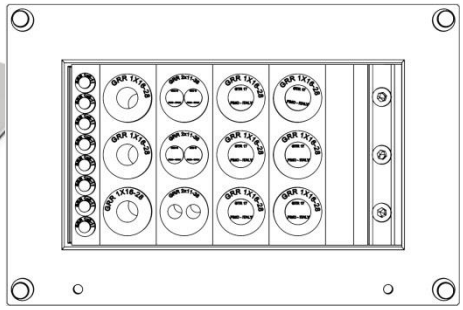

Ассортимент серии

Артикул	Тип	Отверстия вводов	Габариты ВхШ, мм	Масса, г
61 1511 1409	PMR 140/9x28-16	9 x 7/8” - 1/2”	240 x 220	1690
61 1511 2315	PMR 230/15x28-16	15 x 7/8” - 1/2”	330 x 220	2695
61 1511 2818	PMR 280/18x28-16	18 x 7/8” - 1/2”	380 x 220	3940
61 1511 3321	PMR 330/21x28-16	21 x 7/8” - 1/2”	430 x 220	4470
61 1511 1400	PMR 140/01	Нет, пустая рамка	240 x 220	870
61 1511 2300	PMR 230/02	Нет, пустая рамка	330 x 220	1350
61 1511 2800	PMR 280/03	Нет, пустая рамка	380 x 220	1700
61 1511 3300	PMR 330/04	Нет, пустая рамка	430 x 220	1900

PAS

Рамки для кабельных проходов PAS могут быть использованы со вставками GSR, GSE и GST. Позволяет обеспечить герметичный проход кабелей, как проложенных, так и прокладываемых.

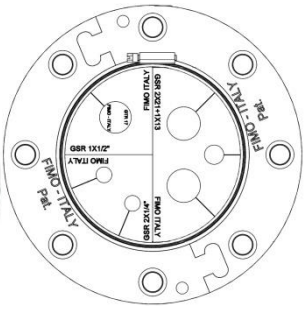

Ассортимент серии

Артикул	Тип	Отверстие ввода, мм	Масса, г
61 1513 0090	PAS 90	1 x Ø 90	550

GSR / GSE / GST

Вставки для рамок PAS, позволяющие обеспечить герметичность прохода кабелей диаметром от 5 до 29 мм, а также эллиптических волноводов сечением E 220 - E 78

Ассортимент серии

Артикул	Тип	Отверстие ввода	Сектор, °	Масса, г
61 0490 1009	GSR 1x9	1 x 8÷10 мм	90	88
61 0490 1014	GSR 1x1/4”-(11)	1 x 10÷12 мм (1/4”)	90	86
61 0490 1013	GSR 1x13	1 x 12÷14 мм	90	80
61 0490 1012	GSR 1x1/2”-(17)	1 x 16÷18 мм (3/8” - 1/2”)	90	76
61 0490 1019	GSR 1x19	1 x 18÷20 мм	90	74
61 0490 1025	GSR 1x25	1 x 24÷26 мм	90	70
61 0490 1078	GSR 1x7/8”-(28)	1 x 27÷29 мм (7/8”)	90	54
61 0490 2009	GSR 2x9	2 x 8÷10 мм	90	80
61 0490 2014	GSR 2x1/4”-(11)	2 x 10÷12 мм (1/4”)	90	78
61 0490 2013	GSR 2x13	2 x 12÷14 мм	90	72
61 0490 2012	GSR 2x1/2”-(17)	2 x 16÷18 мм (3/8” - 1/2”)	90	66
61 0490 3006	GSR 3x6	3 x 5÷7 мм	90	80
61 0490 3008	GSR 3x8	3 x 7÷9 мм	90	82
61 0490 3014	GSR 3x1/4”-(11)	3 x 10÷12 мм (1/4”)	90	85
61 0290 7814	GSR 2x7/8” +1x1/4”	2 x 27÷29 мм 1 x 10÷12 мм (7/8” + 1/4”)	90	160
61 0290 7812	GSR 2x7/8” +1x1/2”	2 x 27÷29 мм 1 x 16÷18 мм (3/8” + 1/2”)	90	160
61 0290 7813	GSR 2x7/8” +1x14	2 x 27÷29 мм 1 x 13÷15 мм (7/8” + 14 мм)	90	60
61 0290 7818	GSR 2x7/8” +1x18	2 x 27÷ 29 мм 1 x 16÷18 мм (7/8” + 18 мм)	90	160
61 0290 2113	GSR 2x21+1x13	2 x 20÷22 мм 1 x 12÷14 мм	90	160
61 0290 5009	GSR 5x9	5 x 8÷10 мм	180	160
61 0490 1150	GSE 150	эллипс 28 x 17 мм	90	70
61 0490 1190	GSE 190	эллипс 20 x 12 мм	90	74
61 0490 1220	GSE 220	эллипс 18 x 12 мм	90	76
61 0290 1078	GSE 78	эллипс 45 x 28 мм	180	160
61 0490 1090	GST 90	нет, заглушка	90	78
61 0490 1180	GST 180	нет, заглушка	180	150

GPR / GPT / GPE

Вставки для рамок серии PMR, не имеющих встроенных вводов. Обеспечивают герметичность прохода кабелей диаметром от 10 до 116 мм.

Ассортимент серии

Артикул	Тип	Отверстие ввода	Габариты ВхШ, мм	Масса, г
61 0120 8011	GPR 8x11	8 x 10÷11 мм	20 x 120	100
61 0120 6012	GPR 6x1/2”	6 x 15÷17 мм	30 x 120	140
61 0120 3078	GPR 3x7/8”	3 x 27÷28 мм	40 x 120	170
61 0120 2114	GPR 2x1.1/4”	2 x 39÷40 мм	60 x 120	285
61 0120 2158	GPR 2x1.5/8”	2 x 50÷52 мм	60 x 120	195
61 0120 1062	GPR 1x62	1 x 61÷63 мм	90 x 120	330
61 0120 0090	GPR 1x90	1 x 89÷91 мм	120 x 120	435
61 0120 1115	GPR 1x115	1 x 114÷116 мм	120 x 120	360
61 0120 1090	GPR 1x90 HC	1 x 88÷90 мм	120 x 120	440
61 0120 0010	GPT 10	нет, заглушка	10 x 120	70
61 0120 0020	GPT 20	нет, заглушка	20 x 120	140
61 0120 0001	GPE 20	нет, запирающая вставка	20 x 120	330

GRR / GTR

Вставки и заглушки для дополнения серии GPR, позволяющие расширить диапазон применения проходов PMR. Вставки GRR обеспечивают герметичность прохода кабелей диаметром от 5 до 12 мм.

Ассортимент серии

Артикул	Тип	Внешний диаметр, мм	Отверстие ввода	Масса, г
61 0828 1606	GRR 1x 6-16	16	1 x 5÷7 мм	
61 0828 1611	GRR 1x 11-16	16	1 x 10÷12 мм	
61 0828 1613	GRR 1x 13-16	16	1 x 12÷14 мм	
61 0828 1016	GRR 1x 16-28	28	1 x 15÷17 мм	
61 0828 1020	GRR 1x 20-28	28	1 x 19÷21 мм	
61 0828 1022	GRR 1x 22-28	28	1 x 21÷23 мм	
61 0840 1028	GRR 1x 28-40	40	1 x 27÷29 мм	
61 0850 1040	GRR 1x 40-50	50	1 x 39÷41 мм	
61 0828 2007	GRR 2x 7-28	28	2 x 7÷8 мм	
61 0828 2008	GRR 2x 8-28	28	2 x 8÷9 мм	
61 0828 2011	GRR 2x 11-28	28	2 x 10÷12 мм	
61 1000 1006	GTR 6	6	нет, заглушка	
61 1000 1008	GTR 8	8	нет, заглушка	
61 1000 1011	GTR 11	11	нет, заглушка	
61 1000 1013	GTR 13	13	нет, заглушка	
61 1000 1017	GTR 17	17	нет, заглушка	
61 1000 1019	GTR 19	19	нет, заглушка	
61 1000 1025	GTR 25	25	нет, заглушка	
61 1000 1028	GTR 28	28	нет, заглушка	
61 1000 1040	GTR 40	40	нет, заглушка	
61 1000 1050	GTR 50	50	нет, заглушка	
61 1000 1062	GTR 62	62	нет, заглушка	

Антенны базовых станций Procom. VHF-диапазон.

Тип Procom	Артикул	Диапазон частот	Соединитель
CXL 2-1/s CXL 2-1/l CXL 2-1/h	110000297 110000119 110000123	138 - 156 MHz 144 - 165 MHz 155 - 175 MHz	"UHF"-розетка
CXL 2-1/s-N CXL 2-1/l-N CXL 2-1/h-N	110000298 110000121 110000124	138 - 156 MHz 144 - 165 MHz 155 - 175 MHz	"N"-розетка
CXL 2-1/s-TNC CXL 2-1/l-TNC CXL 2-1/h-TNC	110000299 110000118 110000126	138 - 156 MHz 144 - 165 MHz 155 - 175 MHz	"TNC"-розетка

Электрические характеристики		
Тип антенны		Широкополосный коаксиальный ½ λ диполь
Волновое сопротивление	Ом	50
Диаграмма направленности		Всенаправленная
Поляризация		Вертикальная
Коэффициент усиления		2 dBi / 0 dBd
Ширина полосы частот	МГц	18 - 21 (зависит от модели)
КСВН		≤ 1.5
Максимальная мощность	Вт	150
Антистатическая защита		Все металлические компоненты заземлены (DC-замыкание на соединителе)
Механические характеристики		
Диапазон рабочих температур	°C	-30… +70
Ветровая нагрузка		30 Н @ 160 км/ч
Материалы		Корпус: полиуретан покрытый стекловолокном Основание: хромированная латунь
Высота	м	1,15
Диаметр вверху	мм	8,0
Диаметр внизу	мм	16,0
Масса	кг	0,300
Установка		На металлическую трубу с резьбой 1” RG (G1” 11) или основания Procom (заказываются отдельно)

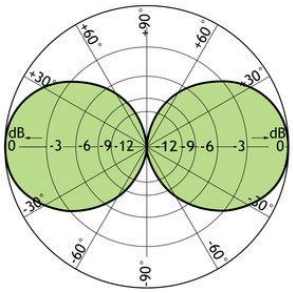

Диаграмма направленности в Е-плоскости

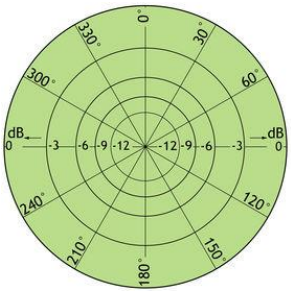

Диаграмма направленности в Н-плоскости

Тип Procom	Артикул	Диапазон частот	Соединитель
CXL 2-2C	100000087	144 - 175 МГц	N-розетка

Электрические характеристики		
Тип антенны		Широкополосный коаксиальный ½ λ диполь
Волновое сопротивление	Ом	50
Диаграмма направленности		Всенаправленная
Поляризация		Вертикальная
Коэффициент усиления		2 dBi / 0 dBd
Ширина полосы частот	МГц	31
КСВН		≤ 1,5
Максимальная мощность	Вт	600
Механические характеристики		
Диапазон рабочих температур	°C	-30… +70
Ветровая нагрузка		115 Н @ 160 км/ч
Материалы		Обтекатель: полиуретан, покрытый стекловолокном Крепление: алюминий с эпоксидным покрытием
Высота	м	1,75
Масса	кг	3,0
Установка		На трубу Ø 27 - 65 мм

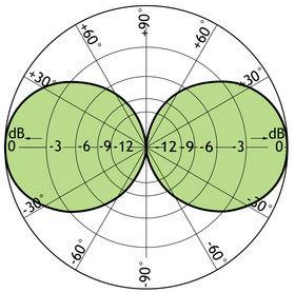

Диаграмма направленности в Е-плоскости

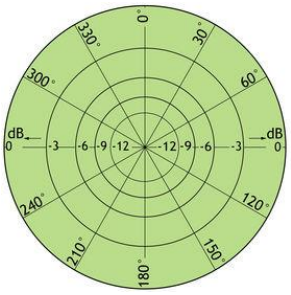

Диаграмма направленности в Н-плоскости

Тип Procom	Артикул	Диапазон частот	Соединитель
CXL 2-3	110000130	156 - 162 МГц	UHF-розетка

Электрические характеристики		
Тип антенны		Коллинеарная
Волновое сопротивление	Ом	50
Диаграмма направленности		Всенаправленная
Поляризация		Вертикальная
Коэффициент усиления		5 dBi / 3 dBd
Ширина полосы частот	МГц	6
КСВН		≤ 1,5
Максимальная мощность	Вт	150
Механические характеристики		
Диапазон рабочих температур	°C	-30… +70
Ветровая нагрузка		67 Н @ 160 км/ч
Материалы		Обтекатель: полиуретан, покрытый стекловолокном Крепление: хромированная латунь
Высота	м	2,60
Диаметр на верхнем конце	мм	15,0
Диаметр на нижнем конце	мм	23,0
Масса	кг	1,0
Крепление		На металлическую трубу с резьбой 1” RG (G1” 11) или основания Procom (заказываются отдельно)

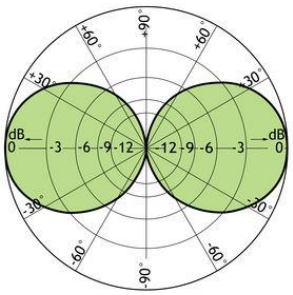

Диаграмма направленности в Е-плоскости

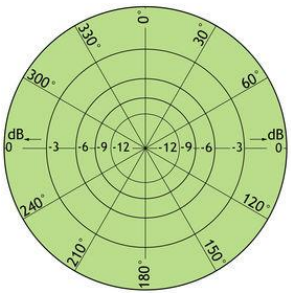

Диаграмма направленности в Н-плоскости

Тип Procom	Артикул	Диапазон частот	Соединитель
CXL 2-5HD	100000101	144 - 175 МГц	N-розетка

Электрические характеристики		
Тип антенны		Коллинеарная
Волновое сопротивление	Ом	50
Диаграмма направленности		Всенаправленная
Поляризация		Вертикальная
Коэффициент усиления		7 dBi / 5 dBd
Ширина полосы частот	МГц	7
Ширина луча по уровню половинной мощности		18°
КСВН		7 МГц
Максимальная мощность	Вт	500
Механические характеристики		
Диапазон рабочих температур	°C	-30… +70
Ветровая нагрузка		483 Н @ 160 км/ч
Материалы		Обтекатель: полиуретан, покрытый стекловолокном Крепление: алюминий покрытый полиэфиром
Высота	м	6,6
Масса	кг	10,0
Установка		На трубу Ø 58 - 105 мм

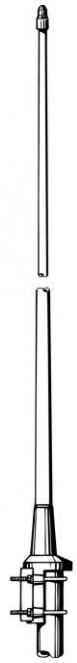

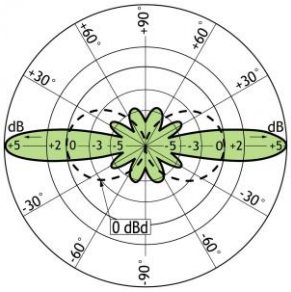

Диаграмма направленности в Е-плоскости

Диаграмма направленности в Н-плоскости

Тип Procom	Диапазон частот	Соединитель
7050118	117 - 137 МГц	N-розетка + кабель RG 213 (3 м)
7050158	145 - 176 МГц	
7050170	192 - 208 МГц	

Электрические характеристики		
Тип антенны		Дипольная
Волновое сопротивление	Ом	50
Диаграмма направленности		Направленная
Поляризация		Вертикальная
Коэффициент усиления		4 dBi / 2 dBd
Коэффициент обратного излучения		4 dBd
Ширина полосы частот	МГц	± 10% от центральной частоты
Ширина диаграммы направленности по уровню половинной мощности		E-плоскость: 85° H-плоскость: 200°
КСВН		< 1,5
Максимальная мощность	Вт	150
Механические характеристики		
Диапазон рабочих температур	°C	-30... +70
Ветровая нагрузка		118 Н @ 160 км/ч
Материалы		Элементы: алюминиевый сплав Крепление: нержавеющая сталь
Высота	м	
Масса	кг	2,8
Крепление		На трубу Ø 25 - 50 мм (заказываются отдельно)

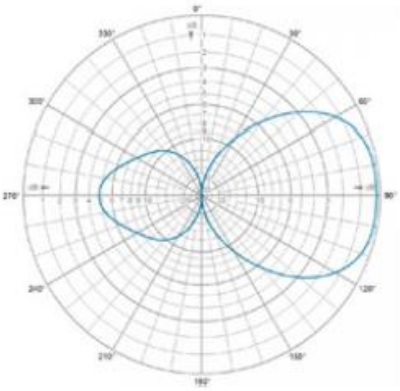

Диаграмма направленности в E-плоскости

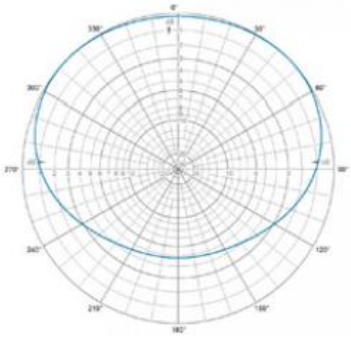

Диаграмма направленности в H-плоскости

Тип Procom	Диапазон частот	Соединитель
7031144	145 - 165 МГц	N-розетка + кабель RG 213 (3 м)
7031156	156 - 175 МГц	
7049145	145 - 165 МГц	
7049000	156 - 175 МГц	

Электрические характеристики			
Тип антенны		Яги, 2 элемента	Яги, 3 элемента
Волновое сопротивление	Ом	50	
Диаграмма направленности		Направленная	
Поляризация		Вертикальная	
Коэффициент усиления		6 dBi / 3 dBd	8 dBi / 6 dBd
Защитное отношение		13 dBd	15 dB
Ширина полосы частот	МГц	± 10% от центральной частоты	± 6% от центральной частоты
Ширина диаграммы направленности по уровню половинной мощности		E-плоскость: 72° H-плоскость: 144°	E-плоскость: 62° H-плоскость: 84°
КСВН		< 1,5	
Максимальная мощность	Вт	150	
Механические характеристики			
Диапазон рабочих температур	°C	-30... +70	
Ветровая нагрузка		118 Н @ 160 км/ч	
Материалы		Элементы: алюминиевый сплав Крепление: нержавеющая сталь	
Высота	м	1,5	
Масса	кг	2,8	
Крепление		На трубу Ø 25 - 50 мм (заказываются отдельно)	

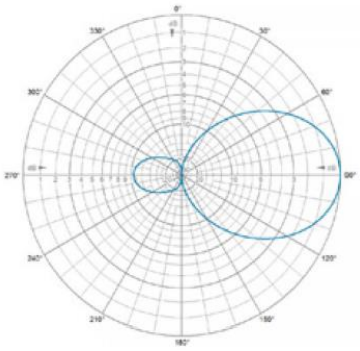

Диаграмма направленности в E-плоскости

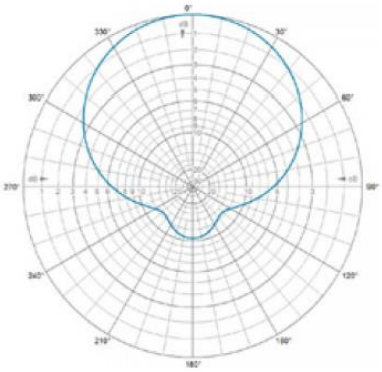

Диаграмма направленности в H-плоскости

Тип Procom	Диапазон частот	Соединитель
7042140	140 - 155 МГц	N-розетка + кабель RG 213 (3 м)
7042155	156 - 175 МГц	
7043150	145 - 165 МГц	
7043155	155 - 175 МГц	

Электрические характеристики			
Тип антенны		Яги, 6 элементов	Яги, 8 элементов
Волновое сопротивление	Ом	50	
Диаграмма направленности		Направленная	
Поляризация		Вертикальная	
Коэффициент усиления		10 dBi / 8,5 dBd	12 dBi / 10 dBd
Защитное отношение		16 dBd	18 dB
Ширина полосы частот	МГц	± 5% от центральной частоты	± 4% от центральной частоты
Ширина диаграммы направленности по уровню половинной мощности		E-плоскость: 56° H-плоскость: 63°	E-плоскость: 43° H-плоскость: 50°
КСВН		< 1,5	
Максимальная мощность	Вт	150	
Механические характеристики			
Диапазон рабочих температур	°C	-30… +70	
Ветровая нагрузка		208 Н @ 160 км/ч	
Материалы		Элементы: алюминиевый сплав Крепление: нержавеющая сталь	
Высота	м	4,0	
Масса	кг	5,2	
Крепление		На трубу Ø 25 - 50 мм (заказываются отдельно)	

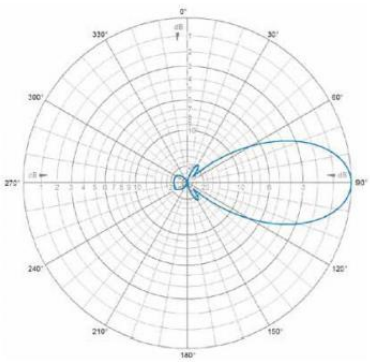

Диаграмма направленности в E-плоскости

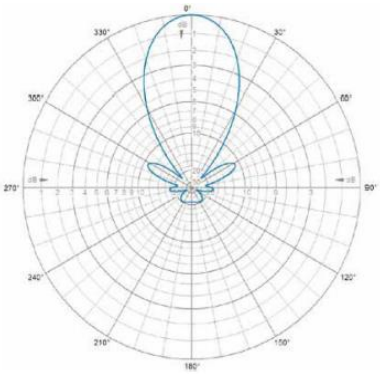

Диаграмма направленности в H-плоскости

Тип Procom	Артикул	Диапазон частот	Соединитель
GP 160	100000104	145 - 175 МГц	UHF - розетка
GP 160/42 мм	100000105		

Электрические характеристики		
Тип антенны		λ/4 вертикальная антенна с дополнительными горизонтальными отражающими элементами в нижней части
Волновое сопротивление	Ом	50
Диаграмма направленности		Всенаправленная
Поляризация		Вертикальная
Коэффициент усиления		2 dBi / 0 dBd
Ширина полосы частот	МГц	12
КСВН		≤ 1,2
Максимальная мощность	Вт	1000
Механические характеристики		
Диапазон рабочих температур	°C	-35…+70
Ветровая нагрузка		23 Н @ 160 км/ч
Материалы		Корпус: полиуретан, покрытый стекловолокном Металл: хромированная латунь
Высота	м	0,87
Диаметр вершины	мм	5,0
Диаметр основания	мм	8,0
Масса	кг	1,0
Крепление		На трубу Ø 38 мм

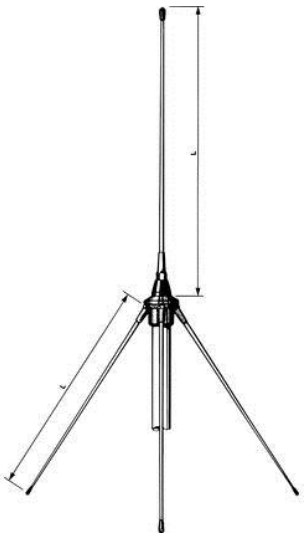

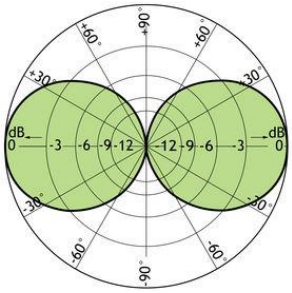

Диаграмма направленности в Е-плоскости

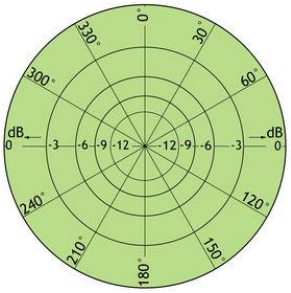

Диаграмма направленности в Н-плоскости

Тип Procom	Артикул	Диапазон частот	Соединитель
GP 160 5/8	100000108	145 - 175 МГц	UHF - розетка

Электрические характеристики		
Тип антенны		5/8 λ вертикальная антенна с дополнительными горизонтальными отражающими элементами в нижней части
Волновое сопротивление	Ом	50
Диаграмма направленности		Всенаправленная
Поляризация		Вертикальная
Коэффициент усиления		5 dBi / 3 dBd
Ширина полосы частот	МГц	6
КСВН		≤ 1,2
Максимальная мощность	Вт	500
Механические характеристики		
Диапазон рабочих температур	°C	-35...+70
Ветровая нагрузка		35 Н @ 160 км/ч
Материалы		Корпус: полиуретан, покрытый стекловолокном Металл: хромированная латунь
Высота	м	1,34
Диаметр вершины	мм	5,0
Диаметр основания	мм	8,0
Масса	кг	1,3
Крепление		На трубу Ø 27 мм

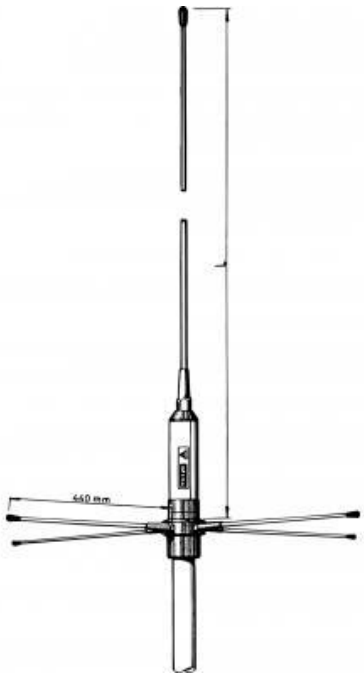

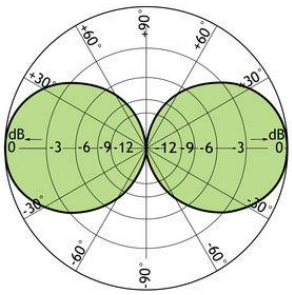

Диаграмма направленности в Е-плоскости

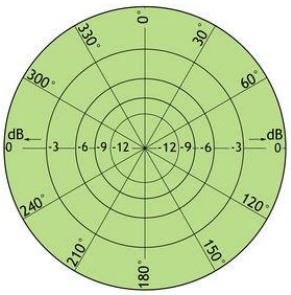

Диаграмма направленности в Н-плоскости

Антенны базовых станций Procom, UHF-диапазон.

Тип Procom	Артикул	Диапазон частот	Соединитель
CXL 70-1/l	110000137	380 - 430 МГц	N-розетка
CXL 70-1/h	110000136	420 - 470 МГц	
CXL 70-1/hs	110000135	460 - 510 МГц	

Электрические характеристики		
Тип антенны		Коллинеарная
Волновое сопротивление		50
Диаграмма направленности		Всенаправленная
Поляризация		Вертикальная
Коэффициент усиления		2 dBi / 0 dBd
Ширина полосы частот	МГц	50
КСВН		≤ 1.5
Максимальная мощность	Вт	150
Антистатическая защита		Все металлические компоненты заземлены (DC-замыкание на соединителе)
Механические характеристики		
Диапазон рабочих температур	°C	-55… +70
Ветровая нагрузка		12 Н @ 160 км/ч
Материалы		Корпус: полиуретан покрытый стекловолокном Основание: хромированная латунь
Высота	м	0,56
Диаметр вверху	мм	12,0
Диаметр внизу	мм	16,0
Масса	кг	0,350
Установка		На металлическую трубу с резьбой 1” RG (G1” 11) или основания Procom (заказываются отдельно)

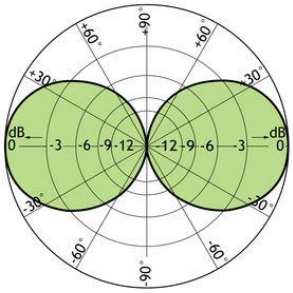

Диаграмма направленности в Е-плоскости

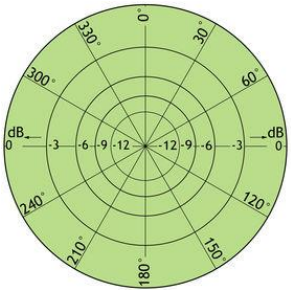

Диаграмма направленности в Н-плоскости

Тип Procom	Артикул	Диапазон частот	Соединитель
CXL 70-3/s	110000141	380 - 410 МГц	N-розетка
CXL 70-3/f	110000140	406 - 430 МГц	
CXL 70-3/l	110000142	420 - 450 МГц	
CXL 70-3/h	110000139	440 - 470 МГц	

Электрические характеристики		
Тип антенны		Коллинеарная
Волновое сопротивление	Ом	50
Диаграмма направленности		Всенаправленная
Поляризация		Вертикальная
Коэффициент усиления		5 dBi / 3 dBd
Ширина полосы частот	МГц	30
КСВН		≤ 1.5
Максимальная мощность	Вт	150
Механические характеристики		
Диапазон рабочих температур	°C	-30… +70
Ветровая нагрузка		43 Н @ 160 км/ч
Материалы		Корпус: полиуретан покрытый стекловолокном Основание: Хромированная латунь
Высота	м	1,3
Диаметр вверху	мм	16,0
Диаметр внизу	мм	23,0
Масса	кг	1,2
Установка		На металлическую трубу с резьбой 1” RG (G1” 11) или основания Procom (заказываются отдельно)

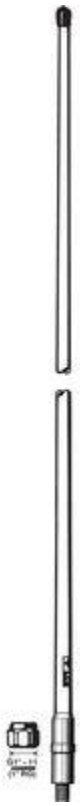

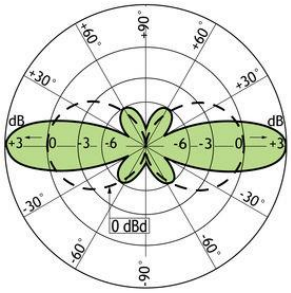

Диаграмма направленности в Е-плоскости

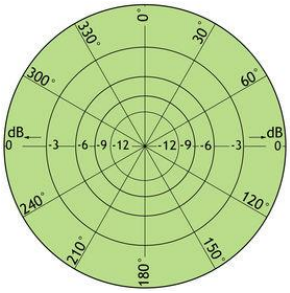

Диаграмма направленности в Н-плоскости

Тип Procom	Артикул	Диапазон частот	Соединитель
CXL 70-5C/s	100000120	380 - 410 МГц	N-розетка
CXL 70-5C/f	100000115	406 - 430 МГц	
CXL 70-5C/l	100000118	420 - 450 МГц	
CXL 70-5C/h	100000117	440 - 470 МГц	

Электрические характеристики		
Тип антенны		Коллинеарная
Волновое сопротивление	Ом	50
Диаграмма направленности		Всенаправленная
Поляризация		Вертикальная
Коэффициент усиления		7 dBi / 5 dBd
Ширина полосы частот	МГц	30
КСВН		≤ 1.5
Максимальная мощность	Вт	150
Механические характеристики		
Диапазон рабочих температур	°C	-55... +70
Ветровая нагрузка		57 Н @ 160 км/ч
Материалы		Корпус: полиуретан покрытый стекловолокном Основание: Хромированная латунь
Высота	м	2,2
Диаметр вверху	мм	13,0
Диаметр внизу	мм	25,0
Масса	кг	2,8
Установка		На мачтовые трубы диаметром 27-65 мм

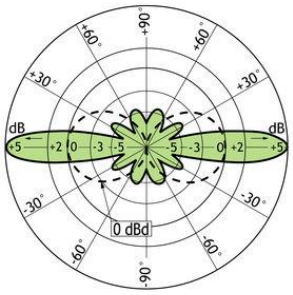

Диаграмма направленности в Е-плоскости

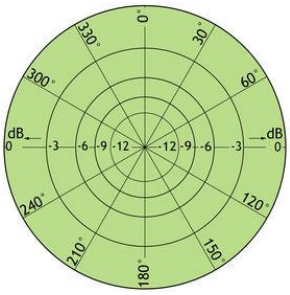

Диаграмма направленности в Н-плоскости

Тип Procom	Артикул	Диапазон частот	Соединитель
CXL 70-8HD/S	100000537	360 - 380 МГц	N-розетка
CXL 70-8HD/F	100000516	380 - 400 МГц	
CXL 70-8HD/L	100000538	400 - 420 МГц	
CXL 70-8HD/LM	100000539	421 - 440 МГц	
CXL 70-8HD/M	100000535	430 - 450 МГц	
CXL 70-8HD/HM	100000540	439 - 457 МГц	
CXL 70-8HD/H	100000507	451 - 470 МГц	
CXL 70-8HD/HH	100000541	460 - 484 МГц	
CXL 70-8HD/S	100000537	360 - 380 МГц	
CXL 70-8HD/F	100000516	380 - 400 МГц	
CXL 70-8HD/L	100000538	400 - 420 МГц	

Электрические характеристики		
Тип антенны		Коллинеарная
Волновое сопротивление	Ом	50
Диаграмма направленности		Всенаправленная
Поляризация		Вертикальная
Коэффициент усиления		9 dBi / 8 dBd
Ширина полосы частот	МГц	20
КСВН		≤ 1.5
Максимальная мощность	Вт	250
Механические характеристики		
Диапазон рабочих температур	°C	-30… +70
Ветровая нагрузка		568 Н @ 160 км/ч
Материалы		Корпус: полиуретан покрытый стекловолокном Основание: алюминий покрытый полиэфиром
Высота	м	5,3
Масса	кг	9,0
Установка		На мачтовые трубы диаметром 68 - 105 мм

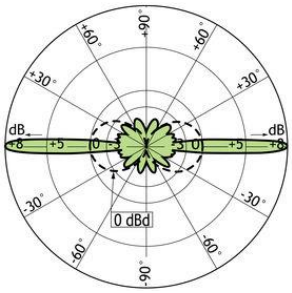

Диаграмма направленности в Е-плоскости

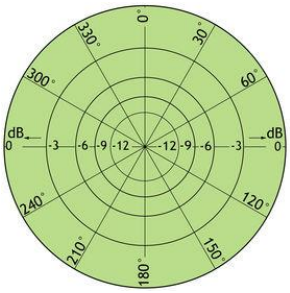

Диаграмма направленности в Н-плоскости

Тип Procom	Артикул	Диапазон частот	Соединитель
760.12.11.00	123004011	380 - 470 МГц	7/16-розетка

Электрические характеристики		
Тип антенны		Панельная
Волновое сопротивление	Ом	50
Диаграмма направленности		Направленная
Поляризация		Вертикальная
Коэффициент усиления		11 dBi / 9 dBd
Ширина полосы частот	МГц	90
Ширина диаграммы направленности		E-плоскость: 18° H-плоскость: 120°
КСВН		≤ 1.5
Максимальная мощность	Вт	400
Механические характеристики		
Диапазон рабочих температур	°C	-40… +70
Ветровая нагрузка		445 Н @ 165 км/ч
Предельно допустимая скорость ветра	м/с	75
Материалы		Обтекатель: ASA-пластик, покрытый ABS, устойчив к УФ Корпус: алюминиевый сплав 5083
Размеры (В x Ш x Д)	мм	1840 x 300 x 216
Масса	кг	11,0
Установка		1.Фиксированное крепление на мачтовые трубы диаметром 38-120 мм 2.Крепление с углом наклона 0-22°/ 0-12° на мачтовые трубы 38-120 мм

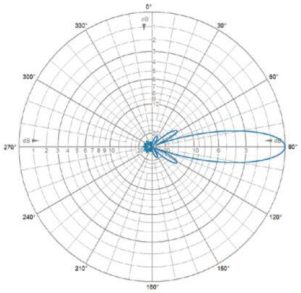

Диаграмма направленности в E-плоскости

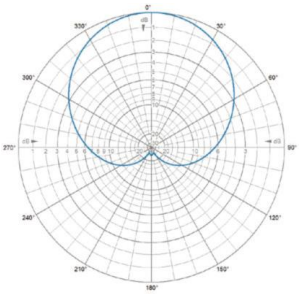

Диаграмма направленности в H-плоскости

Тип Procom	Артикул	Диапазон частот	Соединитель
760.65.12.00	123004008	380 - 470 МГц	7/16-розетка

Электрические характеристики		
Тип антенны		Панельная
Волновое сопротивление	Ом	50
Диаграмма направленности		Направленная
Поляризация		Вертикальная
Коэффициент усиления		12 dBi / 10 dBd
Ширина полосы частот	МГц	90
Ширина диаграммы направленности		E-плоскость: 35° H-плоскость: 65°
КСВН		≤ 1.5
Максимальная мощность	Вт	200
Механические характеристики		
Диапазон рабочих температур	°C	-40… +70
Ветровая нагрузка		297 Н @ 165 км/ч
Предельно допустимая скорость ветра	м/с	75
Материалы		Обтекатель: ASA-пластик, покрытый ABS, устойчив к УФ Корпус: алюминиевый сплав 5083
Размеры (В x Ш x Д)	мм	920 x 400 x 170
Масса	кг	7,5
Установка		1.Фиксированное крепление на мачтовые трубы диаметром 38-120 мм 2.Крепление с углом наклона 0-22°/ 0-12° на мачтовые трубы 38-120 мм

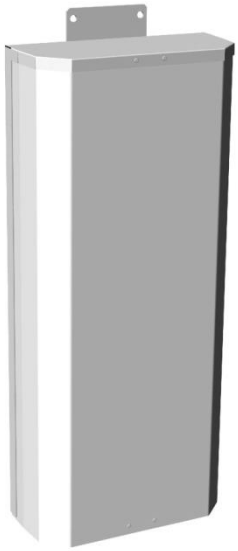

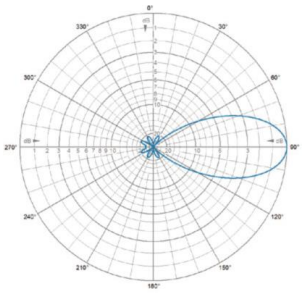

Диаграмма направленности в E-плоскости

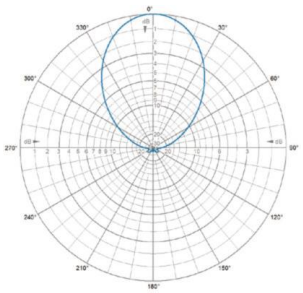

Диаграмма направленности в H-плоскости

Тип Procom	Артикул	Диапазон частот	Соединитель
760.65.15.00	123004007	380 - 470 МГц	7/16-розетка

Электрические характеристики		
Тип антенны		Панельная
Волновое сопротивление	Ом	50
Диаграмма направленности		Направленная
Поляризация		Вертикальная
Коэффициент усиления		15 dBi / 13 dBd
Ширина полосы частот	МГц	90
Ширина диаграммы направленности		Е-плоскость: 17° Н-плоскость: 65°
КСВН		≤ 1.5
Максимальная мощность	Вт	400
Механические характеристики		
Диапазон рабочих температур	°С	-40… +70
Ветровая нагрузка		593 Н @ 165 км/ч
Предельно допустимая скорость ветра	м/с	75
Материалы		Обтекатель: ASA-пластик, покрытый ABS, устойчив к УФ Корпус: алюминиевый сплав 5083
Размеры (В х Ш х Д)	мм	1840 х 400 х 170
Масса	кг	12,5
Установка		1.Фиксированное крепление на мачтовые трубы диаметром 38-120 мм 2.Крепление с углом наклона 0-22°/ 0-12° на мачтовые трубы 38-120 мм

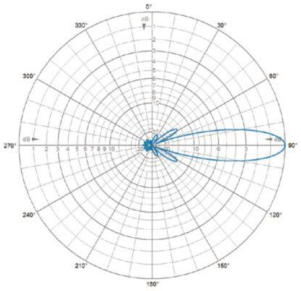

Диаграмма направленности в Е-плоскости

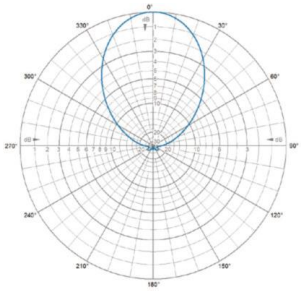

Диаграмма направленности в Н-плоскости

Тип Procom	Артикул	Диапазон частот	Соединитель
760.90.13.00	123004009	380 - 470 МГц	7/16-розетка

Электрические характеристики		
Тип антенны		Панельная
Волновое сопротивление	Ом	50
Диаграмма направленности		Направленная
Поляризация		Вертикальная
Коэффициент усиления		13 dBi / 11 dBd
Ширина полосы частот	МГц	90
Ширина диаграммы направленности		E-плоскость: 17° H-плоскость: 90°
КСВН		≤ 1.5
Максимальная мощность	Вт	400
Механические характеристики		
Диапазон рабочих температур	°C	-40… +70
Ветровая нагрузка		593 Н @ 165 км/ч
Предельно допустимая скорость ветра	м/с	75
Материалы		Обтекатель: ASA-пластик, покрытый ABS, устойчив к УФ Корпус: алюминиевый сплав 5083
Размеры (В x Ш x Д)	мм	1840 x 400 x 170
Масса	кг	13,0
Установка		1.Фиксированное крепление на мачтовые трубы диаметром 38-120 мм 2.Крепление с углом наклона 0-22°/ 0-12° на мачтовые трубы 38-120 мм

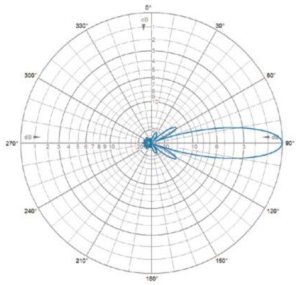

Диаграмма направленности в E-плоскости

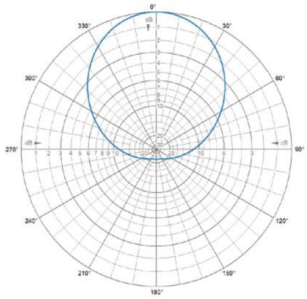

Диаграмма направленности в H-плоскости

Тип Procom	Артикул	Диапазон частот	Соединитель
766.65.15.00	123004001	380 - 470 МГц	2 x 7/16-розетка

Электрические характеристики		
Тип антенны		Панельная
Волновое сопротивление	Ом	50
Диаграмма направленности		Направленная
Поляризация		±45°
Коэффициент усиления		15 dBi / 13 dBd
Ширина полосы частот	МГц	90
Ширина диаграммы направленности		Е-плоскость: 17° Н-плоскость: 65°
КСВН		≤ 1.5
Максимальная мощность	Вт	2 x 400
Механические характеристики		
Диапазон рабочих температур	°C	-40… +70
Ветровая нагрузка		593 Н @ 165 км/ч
Предельно допустимая скорость ветра	м/с	75
Материалы		Обтекатель: ASA-пластик, покрытый ABS, устойчив к УФ Корпус: алюминиевый сплав 5083
Размеры (В x Ш x Д)	мм	1840 x 400 x 170
Масса	кг	12,5
Установка		1.Фиксированное крепление на мачтовые трубы диаметром 38-120 мм 2.Крепление с углом наклона 0-22°/ 0-12° на мачтовые трубы 38-120 мм

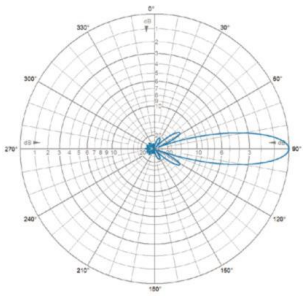

Диаграмма направленности в Е-плоскости

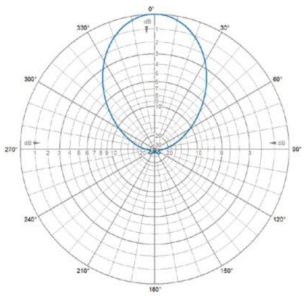

Диаграмма направленности в Н-плоскости

Тип Procom	Артикул	Диапазон частот	Соединитель
766.90.13.00	123004001	380 - 470 МГц	2 x 7/16-розетка

Электрические характеристики		
Тип антенны		Панельная
Волновое сопротивление	Ом	50
Диаграмма направленности		Направленная
Поляризация		±45°
Коэффициент усиления		13 dBi / 11 dBd
Ширина полосы частот	МГц	90
Ширина диаграммы направленности		Е-плоскость: 17° Н-плоскость: 90°
КСВН		≤ 1.5
Максимальная мощность	Вт	2 x 400
Механические характеристики		
Диапазон рабочих температур	°C	-40… +70
Ветровая нагрузка		593 Н @ 165 км/ч
Предельно допустимая скорость ветра	м/с	75
Материалы		Обтекатель: ASA-пластик, покрытый ABS, устойчив к УФ Корпус: алюминиевый сплав 5083
Размеры (В x Ш x Д)	мм	1840 x 400 x 170
Масса	кг	13
Установка		1.Фиксированное крепление на мачтовые трубы диаметром 38-120 мм 2.Крепление с углом наклона 0-22°/ 0-12° на мачтовые трубы 38-120 мм

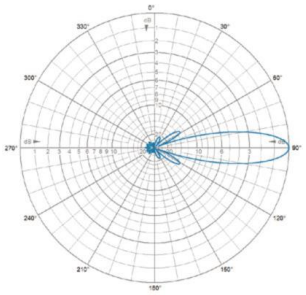

Диаграмма направленности в Е-плоскости

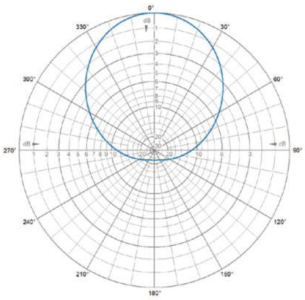

Диаграмма направленности в Н-плоскости

Тип Procom	Артикул	Диапазон частот	Соединитель
S.1 - 380-470	123003010	380 - 470 МГц	N-розетка + кабель RG 213 (3 м)
7051420	123003006	420 - 470 МГц	
S.1 - 475	123003007	430 - 520 МГц	

Электрические характеристики		
Тип антенны		Дипольная
Волновое сопротивление	Ом	50
Диаграмма направленности		Направленная
Поляризация		Вертикальная
Коэффициент усиления		4 dBi / 2 dBd
Защитное отношение		4 dBd
Ширина полосы частот	МГц	± 10% от центральной частоты
Ширина диаграммы направленности по уровню половинной мощности		E-плоскость: 85° H-плоскость: 200°
КСВН		< 1,5
Максимальная мощность	Вт	150
Механические характеристики		
Диапазон рабочих температур	°C	-30… +70
Ветровая нагрузка		54 Н @ 160 км/ч
Материалы		Элементы: алюминиевый сплав Крепление: нержавеющая сталь
Высота	м	
Масса	кг	1,9
Крепление		На трубу Ø 25 - 50 мм (заказываются отдельно)

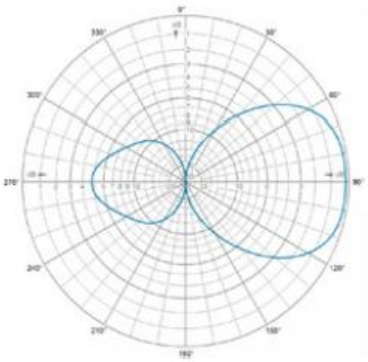

Диаграмма направленности в E-плоскости

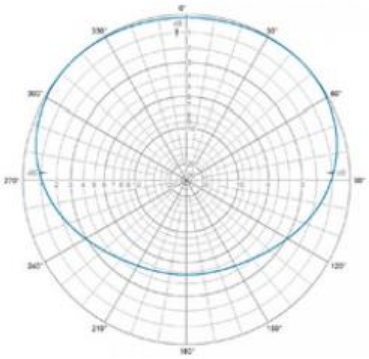

Диаграмма направленности в H-плоскости

Тип Procom	Артикул	Диапазон частот	Соединитель
7039410	123002025	385 - 435 Мгц	N-розетка + кабель RG 213 (3 м)
7039420	123002026	420 - 470 МГц	
S3.Y-395	123002039	380 - 410 МГц	
S3.Y-445	123002049	420 - 470 МГц	

Электрические характеристики			
Тип антенны		Яги, 2 элемента	Яги, 3 элемента
Волновое сопротивление	Ом	50	
Диаграмма направленности		Направленная	
Поляризация		Вертикальная	
Коэффициент усиления		5 dBi / 3 dBd	8 dBi / 6 dBd
Защитное отношение		13 dBd	15 dB
Ширина полосы частот	МГц	± 6% от центральной частоты	± 6% от центральной частоты
Ширина диаграммы направленности по уровню половинной мощности		E-плоскость: 72° H-плоскость: 144	E-плоскость: 62° H-плоскость: 84°
КСВН		< 1,5	
Максимальная мощность	Вт	150	
Механические характеристики			
Диапазон рабочих температур	°C	-30… +70	
Ветровая нагрузка		50 Н @ 160 км/ч	
Материалы		Элементы: алюминиевый сплав Крепление: нержавеющая сталь	
Высота	м	0,6	
Масса	кг	1,3	
Крепление		На трубу Ø 25 - 50 мм (заказываются отдельно)	

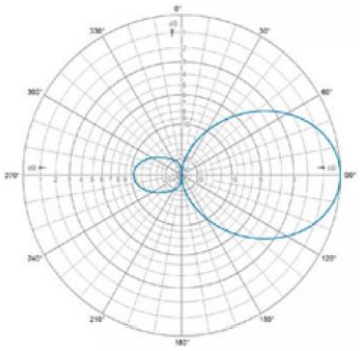

Диаграмма направленности в E-плоскости

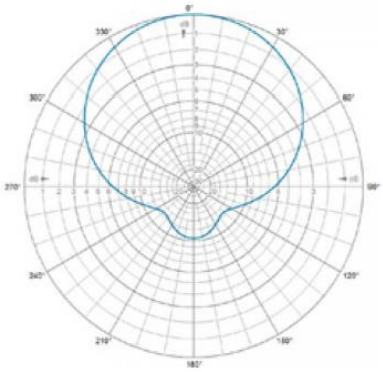

Диаграмма направленности в H-плоскости

Тип Procom	Артикул	Диапазон частот	Соединитель
S.6Y-395	123002065	380 - 410 МГц	N-розетка + кабель RG 213 (3 м)
S.6Y-445	123002066	420 - 470 МГц	
7043410	123002082	380 - 430 МГц	
7043420	123002083	420 - 470 МГц	

Электрические характеристики			
Тип антенны		Яги, 6 элементов	Яги, 8 элементов
Волновое сопротивление	Ом	50	
Диаграмма направленности		Направленная	
Поляризация		Вертикальная	
Коэффициент усиления		10 dBi / 8,5 dBd	12 dBi / 10 dBd
Защитное отношение		16 dBd	18 dB
Ширина полосы частот	МГц	± 5% от центральной частоты	± 4% от центральной частоты
Ширина диаграммы направленности по уровню половинной мощности		E-плоскость: 56° H-плоскость: 63°	E-плоскость: 43° H-плоскость: 50°
КСВН		< 1,5	
Максимальная мощность	Вт	150	
Механические характеристики			
Диапазон рабочих температур	°C	-30... +70	
Ветровая нагрузка		208 Н @ 160 км/ч	
Материалы		Элементы: алюминиевый сплав Крепление: нержавеющая сталь	
Высота	м	4,0	
Масса	кг	5,2	
Крепление		На трубу Ø 25 - 50 мм (заказываются отдельно)	

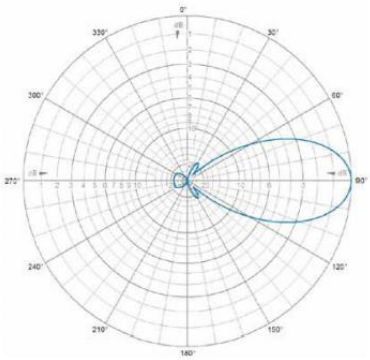

Диаграмма направленности в E-плоскости

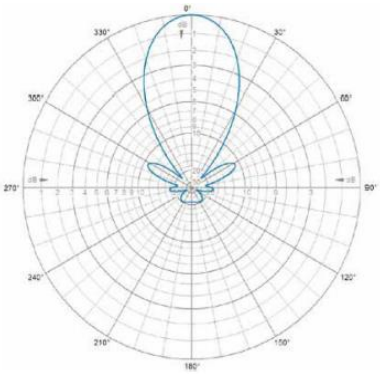

Диаграмма направленности в H-плоскости

Тип Procom	Артикул	Диапазон частот	Соединитель
GP 450/l	100000128	380 - 430 МГц	UHF-розетка
GP 450/l-42mm	100000130		
GP 450/h	100000129	420 - 470 МГц	
GP 450/h-42mm	100000133		

Электрические характеристики		
Тип антенны		Коллинеарная
Волновое сопротивление	Ом	50
Диаграмма направленности		Всенаправленная
Поляризация		Вертикальная
Коэффициент усиления		2 dBi / 0 dBd
Ширина полосы частот	МГц	20
КСВН		≤ 1.2
Максимальная мощность	Вт	1000
Механические характеристики		
Диапазон рабочих температур	°C	-30… +70
Ветровая нагрузка		16 Н @ 160 км/ч
Материалы		Корпус: полиуретан покрытый стекловолокном Основание: хромированная латунь
Высота	м	0,34
Масса	кг	0,900
Установка		На мачтовые трубы диаметром 38 - 42 мм

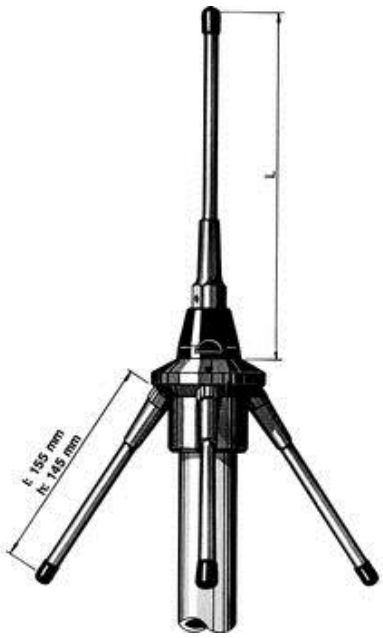

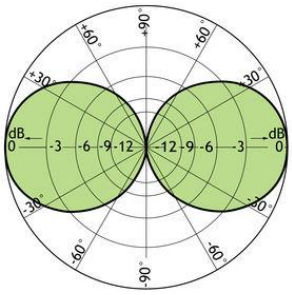

Диаграмма направленности в Е-плоскости

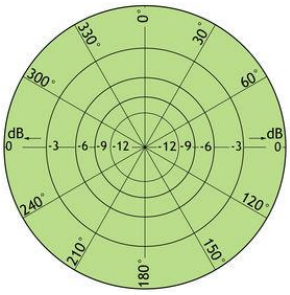

Диаграмма направленности в Н-плоскости

Дуплексные фильтры Procom, VHF диапазон

Тип Procom	Артикул	Диапазон частот	Соединитель
DPF 3/6-HX-150	200000249	112 - 136 МГц	N - розетка

Электрические характеристики		
Максимальная входная мощность	Вт	100
Минимальный дуплексный разнос	МГц	1
Вносимые потери		Разнос 1,3 МГц : 1,5 дБ Разнос 2,0 МГц: 1,2 дБ Разнос 3,0 МГц: 1,0 дБ
Шумоподавление TX на частоте RX и изоляция RX на частоте TX		Разнос 1,3 МГц : 65 дБ Разнос 2,0 МГц: 80 дБ Разнос 3,0 МГц: 100 дБ
Волновое сопротивление	Ом	50
КСВ		≤ 1,5
Механические характеристики		
Диапазон рабочих температур	°C	-30… +60
Частотная стабильность		$8 \cdot 10^{-6}$/°C
Размеры (Д x Ш x В)	мм	185 x 250 x 50
Вес	кг	2,1

Тип Procom	Артикул	Диапазон частот		Соединитель
		TX	RX	
MIX 150/6	200002145	140 - 145 МГц	150 - 155 МГц	SMA - розетка

Электрические характеристики		
Максимальная входная мощность	Вт	15
Ширина рабочей полосы	МГц	5
Вносимые потери TX→ANT и ANT→RX	дБ	≤ 2,0 (тип. ≤ 1,5)
Изоляция каналов	дБ	> 60
Волновое сопротивление	Ом	50
КСВ		≤ 1,5
Механические характеристики		
Диапазон рабочих температур	°C	-30… +60
Частотная стабильность		$5 \cdot 10^{-6}$/°C
Размеры (Д x Ш x В)	мм	211 x 154 x 33
Вес	кг	2,1

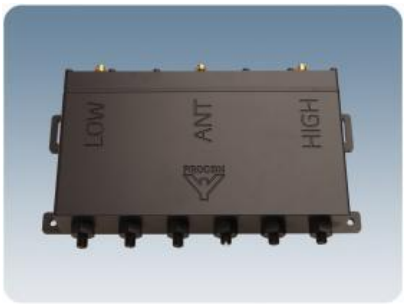

Тип Procom	Артикул	Диапазон частот	Соединитель
DPF 2/22-125	200000273	140 - 175 МГц	N - розетка
DPF 2/33-125	200000270		

Электрические характеристики			
Модель		DPF 2/22-125	DPF 2/33-125
Минимальный дуплексный разнос	МГц	0,8	0,6
Максимальная мощность	Вт	300	
Вносимые потери	дБ	< 1,0	<1,5
Подавление	дБ	> 70	> 90
Волновое сопротивление	Ом	50	
КСВ		≤ 1,5	
Число резонаторов		2	4
Механические характеристики			
Диапазон рабочих температур	°C	-30… +60	
Частотная стабильность		$1{,}5 \cdot 10^{-6}$/°C	
Размеры (Д x Ш x В)	мм	260 x 483 x 600 (700), включая винты для юстировки	
Вес	кг	8,0	14,0

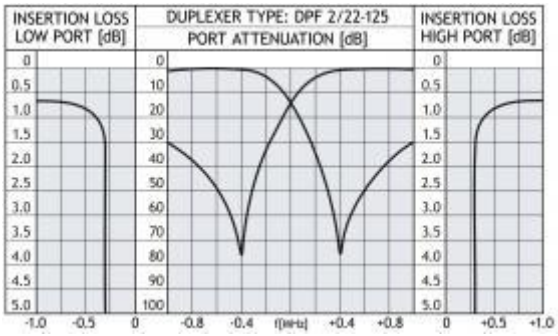

АЧХ при дуплексном разносе 0,8 МГц

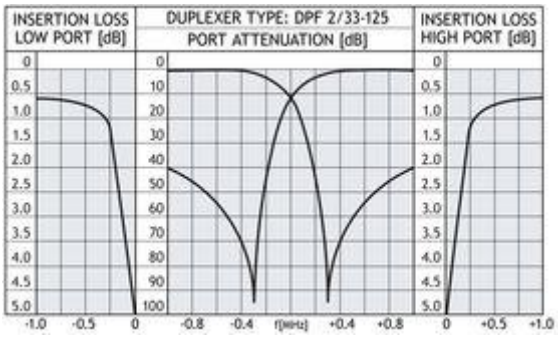

АЧХ при дуплексном разносе 0,6 МГц

Тип Procom	Артикул	Диапазон частот	Дуплексный разнос	Соединитель
DPF 2/6-150 L-1/2	200000204	138 - 156 МГц	1 - 2 МГц	N - розетка
DPF 2/6-150 L-2/4	200000216		2 - 4 МГц	
DPF 2/6-150 L-4/6	200000209		4 - 6 МГц	
DPF 2/6-150 L-6/8	200001863		6 - 8 МГц	
DPF 2/6-150 L-8/10	200001864		8 - 10 МГц	
DPF 2/6-150 H-1/2	200000199	152 - 175 МГц	1 - 2 МГц	
DPF 2/6-150 H-2/4	200000198		2 - 4 МГц	
DPF 2/6-150 H-4/6	200001648		4 - 6 МГц -	
DPF 2/6-150 H-6/8	200001649		6 - 8 МГц	
DPF 2/6-150 H-8/10	200000189		8 - 10 МГц	

Электрические характеристики		
Модель		DPF 2/6-150...
Максимальная мощность	Вт	150
Вносимые потери TX→ANT и ANT→RX,(дуплексный разнос 4,5 МГц) Одноканальный режим, преднастройка: Многоканальный режим, преднастройка, полоса 1,5 МГц:	дБ	≤ 1,2 (тип. 1,0) ≤ 1,4 (тип. 1,2)
Шумоподавление TX на частоте RX и изоляция RX на частоте TX Одноканальный режим, преднастройка: Многоканальный режим, преднастройка, полоса 1,5 МГц:	дБ	> 80 > 60
Волновое сопротивление	Ом	50
КСВ		≤ 1,5
Механические характеристики		
Диапазон рабочих температур	°C	-30... +60
Частотная стабильность		$4{,}5 \cdot 10^{-6}$/°C
Размеры (Д x Ш x В)	мм	540 x 250 x 50
Вес	кг	4,5

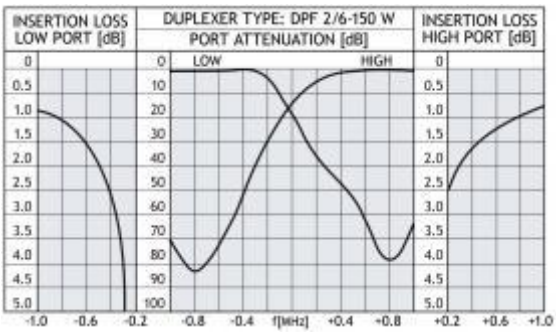

АЧХ при дуплексном разносе 1,6 МГц

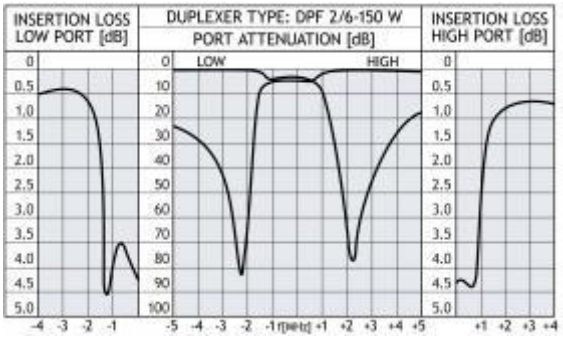

АЧХ при дуплексном разносе 4,5 МГц

Тип Procom	Артикул	Диапазон частот	Дуплексный разнос	Соединитель
DPF 2/4 L-4/6	200000067	138 - 156 МГц	4 - 6 МГц	UHF-розетка
DPF 2/4 L-6/8	200000068		6 - 8 МГц	
DPF 2/4 L-8/10	200000069		8 - 10 МГц	
DPF 2/4 H-4/6	200000058	152 - 175 МГц	4 - 6 МГц	
DPF 2/4 H-6/8	200000068		6 - 8 МГц	
DPF 2/4 H-8/10	200000063		8 - 10 МГц	

Электрические характеристики		
Модель		DPF 2/6...
Максимальная мощность	Вт	50
Вносимые потери TX→ANT и ANT→RX,(дуплексный разнос 4,5 МГц) Одноканальный режим, преднастройка: Многоканальный режим, преднастройка, полоса 1,5 МГц:	дБ	≤ 1,0 (тип. 0,8) ≤ 1,2 (тип. 1,0)
Шумоподавление TX на частоте RX и изоляция RX на частоте TX Одноканальный режим, преднастройка: Многоканальный режим, преднастройка, полоса 1,5 МГц:	дБ	> 60 > 40
Волновое сопротивление	Ом	50
КСВ		≤ 1,5
Механические характеристики		
Диапазон рабочих температур	°C	-30... +60
Частотная стабильность		$5 \cdot 10^{-6}$/°C
Размеры (Д x Ш x В)	мм	211 x 104 x 33
Вес	кг	0,670

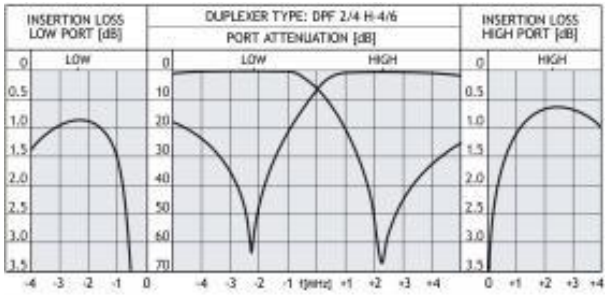

АЧХ при дуплексном разносе 4,5 МГц

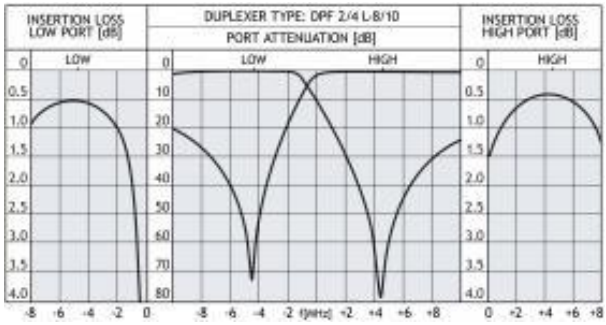

АЧХ при дуплексном разносе 9,0 МГц

Тип Procom	Артикул	Диапазон частот	Соединитель	
			Порты Low/High	Порт антенны
DPF VHF/33-DR 3000-L	200002189	150 - 162 МГц	UHF-розетка	
DPF VHF/33-DR 3000-H	200002202	162 - 174 МГц		
DPF VHF/33-DR 3000-24	200002297	148 - 172 МГц		

Электрические характеристики		
Модель		DPF VHF/33-DR 3000
Максимальная мощность	Вт	50
Дуплексный разнос	МГц	0,5
Вносимые потери	дБ	≤ 1,2
Волновое сопротивление	Ом	50
КСВ		≤ 1,5
Механические характеристики		
Диапазон рабочих температур	°C	-30... +60
Частотная стабильность		$4{,}5 \cdot 10^{-6}$/°C
Соединение		Кабель RG 400 длиной 530 мм
Размеры (Д x Ш x В)	мм	211 x 104 x 33
Вес	кг	0,670
Установка		Монтаж на 3 трубчатые опоры (длиной 63 мм) и фиксация винтами M4x12

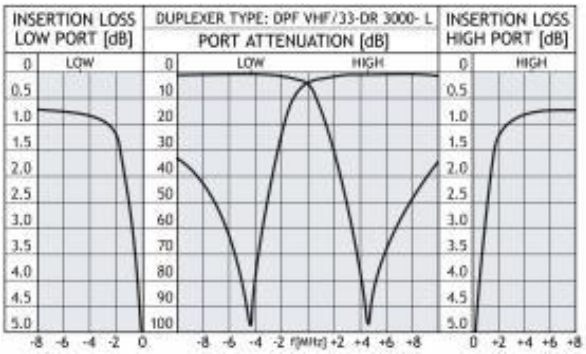

АЧХ DPF VHF/33-DR 3000-L

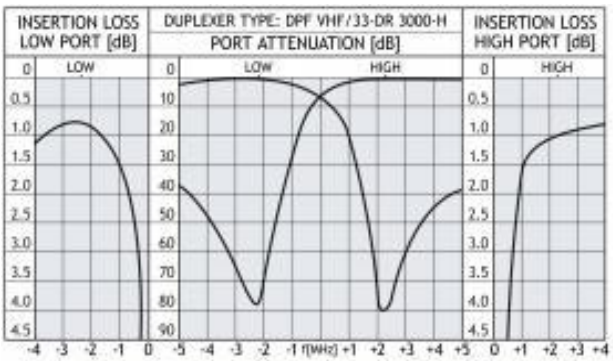

АЧХ DPF VHF/33-DR 3000-H

Дуплексные фильтры Procom, UHF диапазон

Тип Procom	Артикул	Диапазон частот	Дуплексный разнос	Соединитель
DPF 70/33-125	200000287	400 - 470 МГц	0,5 МГц	N - розетка

Электрические характеристики		
Модель		DPF 70/33-125
Максимальная мощность	Вт	250
Вносимые потери TX→ANT и ANT→RX,(дуплексный разнос 4,5 МГц) Одноканальный режим, преднастройка: Многоканальный режим, преднастройка, полоса 1,5 МГц:	дБ	≤ 1,0 (тип. 0,8) ≤ 1,2 (тип. 1,0)
Шумоподавление TX на частоте RX и изоляция RX на частоте TX Одноканальный режим, преднастройка: Многоканальный режим, преднастройка, полоса 1,5 МГц:	дБ	> 60 > 40
Волновое сопротивление	Ом	50
КСВ		≤ 1,5
Механические характеристики		
Диапазон рабочих температур	°C	-30… +60
Частотная стабильность		$0{,}8 \cdot 10^{-6}$/°C
Размеры (Д x Ш x В)	мм	260 x 483 x 300
Вес	кг	8,6

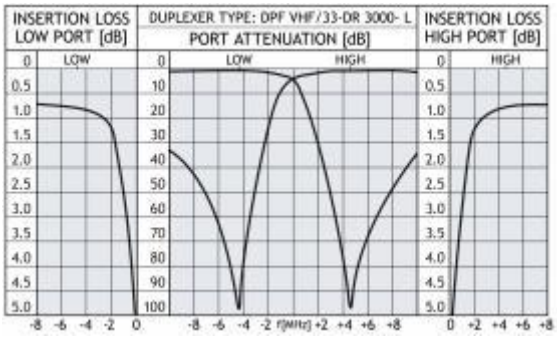

АЧХ при дуплексном разносе 2,0 МГц

Тип Procom	Артикул	Диапазон частот		Соединитель
		TX	RX	
DPBP 70/3333-TETRA-N-1	200000655	380 - 385 МГц	390 - 395 МГц	N - розетка
DPBP 70/3333-TETRA-N-2	200001806	385 - 390 МГц	395 - 400 МГц	
DPBP 70/3333-TETRA-N-3	200001807	410 - 415 МГц	420 - 425 МГц	
DPBP 70/3333-TETRA-N-4	200001808	415 - 420 МГц	425 - 430 МГц	
DPBP 70/3333-TETRA-N-5	200001809	450 - 455 МГц	460 - 465 МГц	
DPBP 70/3333-TETRA-N-6	200001810	455 - 460 МГц	465 - 470 МГц	
DPBP 70/3333-TETRA-N-1	200000655	380 - 385 МГц	390 - 395 МГц	
DPBP 70/3333-TETRA-N-2	200001806	385 - 390 МГц	395 - 400 МГц	

Электрические характеристики		
Модель		DPBP 70/3333-TETRA-N
Максимальная мощность	Вт	200
Дуплексный разнос	МГц	5
Вносимые потери	дБ	≤ 1,2
Ослабление	дБ	> 60
Волновое сопротивление	Ом	50
КСВ		≤ 1,5
Механические характеристики		
Диапазон рабочих температур	°C	-20… +60
Частотная стабильность		$4{,}5 \cdot 10^{-6}$/°C
Размеры (Д x Ш x В)	мм	300 x 218 x 105
Вес	кг	6,6

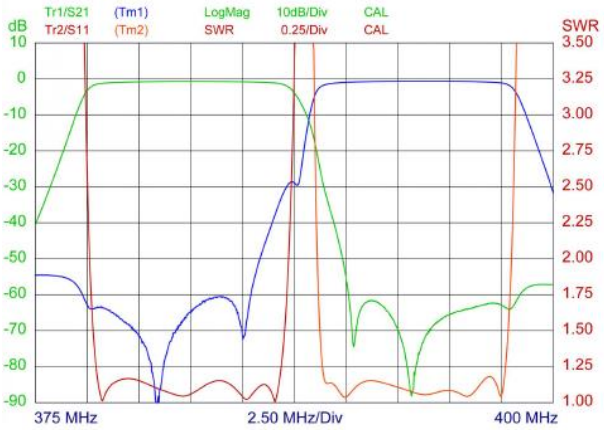

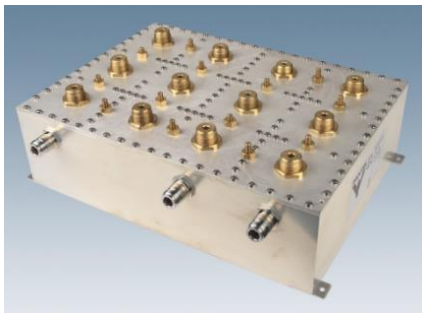

АЧХ DPBP 70/3333

Тип Procom	Артикул	Диапазон частот		Соединитель
		TX	RX	
DPF 70/55-1-TETRA-N	200000341	380 - 385 МГц	390 - 395 МГц	N - розетка
DPF 70/55-2-TETRA-N	200000348	385 - 390 МГц	395 - 400 МГц	
DPF 70/55-3-TETRA-N	200000347	410 - 415 МГц	420 - 425 МГц	
DPF 70/55-4-TETRA-N	200000342	415 - 420 МГц	425 - 430 МГц	

Электрические характеристики		
Модель		DPBP 70/3333-TETRA-N
Максимальная мощность	Вт	50
Вносимые потери в полосе пропускания	дБ	≤ 1,5
Ослабление	дБ	> 60
Волновое сопротивление	Ом	50
КСВ		≤ 1,5
Механические характеристики		
Диапазон рабочих температур	°C	-30... +60
Частотная стабильность		$4{,}5 \cdot 10^{-6}$/°C
Размеры (Д x Ш x В)	мм	260 x 130 x 58
Вес	кг	1,4

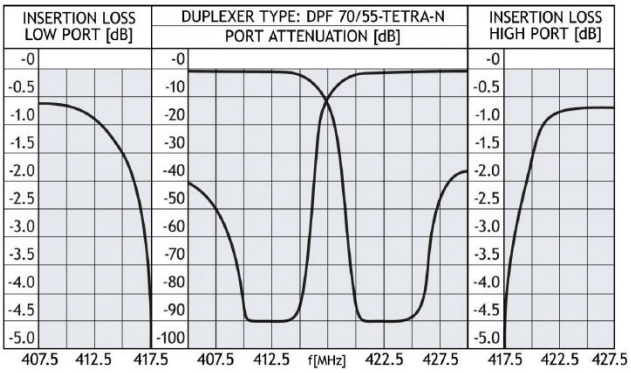

АЧХ DPBP 70/3333

Тип Procom	Артикул	Диапазон частот	Дуплексный разнос	Соединитель
DPF 70/6-150-2/3	200000369	406 - 470 МГц	2 - 3 МГц	N - розетка
DPF 70/6-150-3/5	200001617		3 - 5 МГц	
DPF 70/6-150-5/7	200001610		5 - 7 МГц	
DPF 70/6-150-7/9	200001615		7 - 9 МГц	
DPF 70/6-150-9/11	200001612		9 - 11 МГц	
DPF 70/6-150-11/13	200001872		11 - 13 МГц	
DPF 70/6-150-13/15	200001873		13 - 15 МГц	

Электрические характеристики		
Модель		DPF 70/6-150
Максимальная мощность	Вт	150 (100)
Вносимые потери TX→ANT и ANT→RX,(дуплексный разнос 5 МГц) Одноканальный режим, преднастройка: Многоканальный режим, преднастройка, полоса 2 МГц:	дБ	 ≤ 1,2 ≤ 1,4
Шумоподавление TX на частоте RX и изоляция RX на частоте TX Одноканальный режим, преднастройка: Многоканальный режим, преднастройка, полоса 1,5 МГц:	дБ	 > 80 > 60
Волновое сопротивление	Ом	50
КСВ		≤ 1,5
Механические характеристики		
Диапазон рабочих температур	°C	-30... +60
Частотная стабильность		$4{,}5 \cdot 10^{-6}$/°C
Размеры (Д x Ш x В)	мм	260 x 250 x 50
Вес	кг	2,5

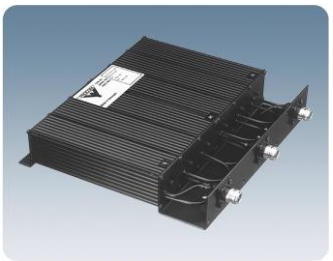

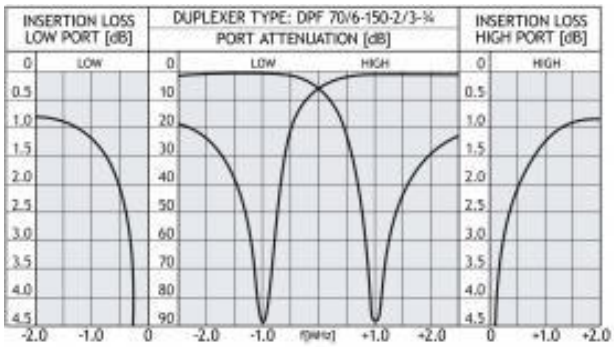

АЧХ DPF 70/6-150

Тип Procom	Артикул	Диапазон частот	Дуплексный разнос	Соединитель
DPF 70/6 - 5/7	200000385	406 - 470 МГц	5 - 7 МГц	BNC - розетка
DPF 70/6 - 7/9	200000400		7 - 9 МГц	
DPF 70/6 - 9/13	200000407		9 - 13 МГц	
DPF 70/6 - 13/16	200000417		13 - 16 МГц	

Электрические характеристики		
Модель		DPF 70/6...
Максимальная мощность	Вт	50
Вносимые потери TX→ANT и ANT→RX,(дуплексный разнос 5 МГц) Одноканальный режим, преднастройка: Многоканальный режим, преднастройка, полоса 2 МГц:	дБ	 ≤ 1,2 (тип. 1,0) ≤ 1,4 (тип. 1,2)
Шумоподавление TX на частоте RX и изоляция RX на частоте TX Одноканальный режим, преднастройка: Многоканальный режим, преднастройка, полоса 1,5 МГц:	дБ	 > 85 > 65
Волновое сопротивление	Ом	50
КСВ		≤ 1,5
Механические характеристики		
Диапазон рабочих температур	°C	-30... +60
Частотная стабильность		$4{,}5 \cdot 10^{-6}$/°C
Размеры (Д x Ш x В)	мм	226 x 154 x 33
Вес	кг	0,990

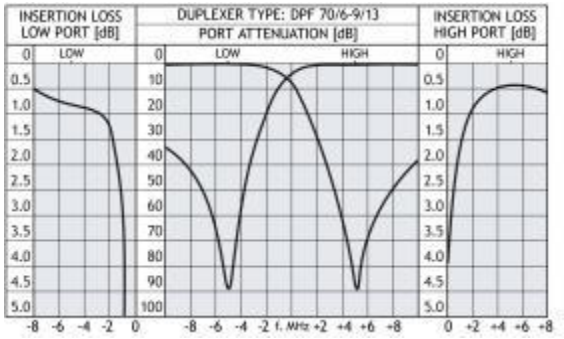

АЧХ при дуплексном разносе 10,0 МГц

Тип Procom	Артикул	Диапазон частот	Дуплексный разнос	Соединитель
DPF 70/4 - 5/7	200000299	406 - 470 МГц	5 - 7 МГц	BNC - розетка
DPF 70/4 - 7/9	200000303		7 - 9 МГц	
DPF 70/4 - 9/13	200000306		9 - 13 МГц	
DPF 70/4 - 13/16	200000293		13 - 16 МГц	

Электрические характеристики		
Модель		DPF 70/4...
Максимальная мощность	Вт	50
Вносимые потери TX→ANT и ANT→RX,(дуплексный разнос 5 МГц) Одноканальный режим, преднастройка: Многоканальный режим, преднастройка, полоса 2 МГц:	дБ	 ≤ 1,0 (тип. 0,8) ≤ 1,2 (тип. 1,0)
Шумоподавление TX на частоте RX и изоляция RX на частоте TX Одноканальный режим, преднастройка: Многоканальный режим, преднастройка, полоса 1,5 МГц:	дБ	 > 65 > 45
Волновое сопротивление	Ом	50
КСВ		≤ 1,5
Механические характеристики		
Диапазон рабочих температур	°C	-30... +60
Частотная стабильность		$4{,}5 \cdot 10^{-6}$/°C
Размеры (Д x Ш x В)	мм	226 x 104 x 33
Вес	кг	0,690

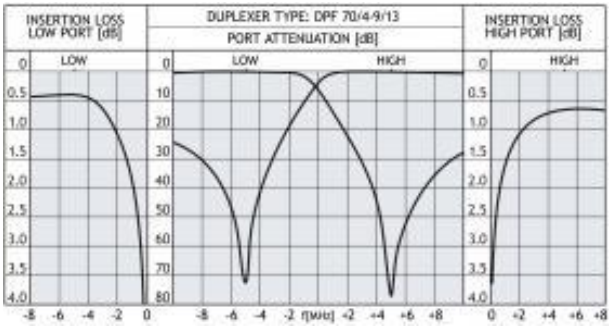

АЧХ DPF 70/4

Тип Procom	Артикул	Диапазон частот	Соединитель	
			Порты Low/High	Порт антенны
DPF UHF/33-DR 3000-5/7	200002426	5 - 7 МГц	BNC-вилка	N-розетка
DPF UHF/33-DR 3000-5/7	200002427	7 - 9 МГц		
DPF UHF/33-DR 3000-5/7	200002067	9 - 13 МГц		
DPF UHF/33-DR 3000-5/7	200002428	13 - 16 МГц		

Электрические характеристики		
Модель		DPF UHF/33-DR 3000
Максимальная мощность	Вт	50
Частотный диапазон	МГц	406 - 470
Вносимые потери Low и High→ANT (дуплексный разнос 10 МГц) Одноканальный режим, преднастройка: Многоканальный режим, преднастройка, полоса 2 МГц:	дБ	 ≤ 1,2 (тип. 1,0) ≤ 1,2 (тип. 1,0)
Шумоподавление Low→High и High→Low, дБ Одноканальный режим, преднастройка: Многоканальный режим, преднастройка, полоса 2 МГц:		 ≥ 85 ≥ 65
Волновое сопротивление	Ом	50
КСВ		≤ 1,5
Механические характеристики		
Диапазон рабочих температур	°C	-30… +60
Частотная стабильность		$4{,}5 \cdot 10^{-6}$/°C
Соединение		Кабель RG 400 длиной 530 мм
Размеры (Д x Ш x В)	мм	186,5 x 77 x 60
Вес	кг	0,930
Установка		Монтаж на 4 трубчатые опоры (длиной 63 мм) и фиксация винтами M4x12

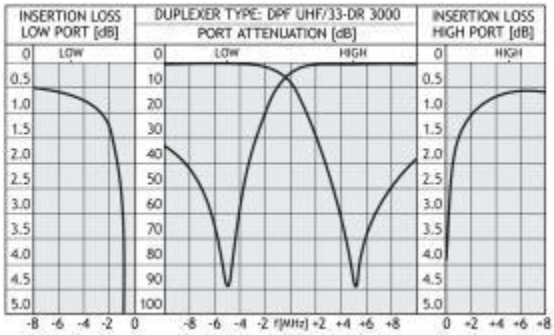

АЧХ DPF UHF/33-DR 3000

Тип Procom	Артикул	Диапазон частот	Дуплексный разнос	Соединитель
MPX 70/6L-5/7	200000580	406 - 440 МГц	5 - 7 МГц	BNC - розетка
MPX 70/6L-7/9	200000585		7 - 9 МГц	
MPX 70/6L-9/13	200000594		9 - 13 МГц	
MPX 70/6L-13/16	200000577		13 - 16 МГц	
MPX 70/6H-5/7	200000554	430 - 470 МГц	5 - 7 МГц	
MPX 70/6H-7/9	200000560		7 - 9 МГц	
MPX 70/6H-9/13	200000568		9 - 13 МГц	
MPX 70/6H-13/16	200000550		13 - 16 МГц	

Электрические характеристики		
Модель		MPX 70/6...
Максимальная мощность	Вт	50
Вносимые потери TX→ANT и ANT→RX,(дуплексный разнос 10 МГц) Одноканальный режим, преднастройка: Многоканальный режим, преднастройка, полоса 1,5 МГц:	дБ	≤ 1,4 ≤ 1,5
Шумоподавление TX на частоте RX и изоляция RX на частоте TX Одноканальный режим, преднастройка: Многоканальный режим, преднастройка, полоса 2 МГц:	дБ	> 90 > 60
Волновое сопротивление	Ом	50
КСВ		≤ 1,4
Механические характеристики		
Диапазон рабочих температур	°C	-30... +60
Размеры (Д x Ш x В)	мм	110 x 154 x 33
Вес	кг	0,550

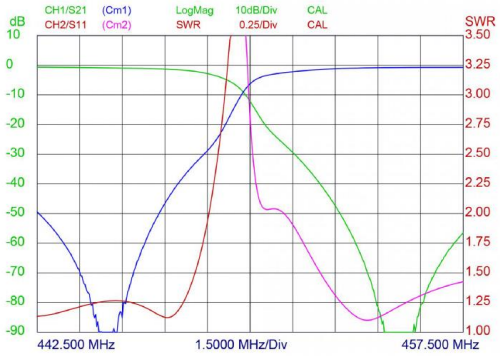

АЧХ MPX 70/6

Тип Procom	Артикул	Диапазон частот		Соединитель
		TX	RX	
MIX 70/44-PR-TETRA-1-SMA(f)	200000629	380 - 385 МГц	390 - 395 МГц	SMA - розетка
MIX 70/44-PR-TETRA-2-SMA(f)	200002353	385 - 390 МГц	395 - 400 МГц	
MIX 70/44-PR-TETRA-3-SMA(f)	200002354	410 - 415 МГц	420 - 425 МГц	
MIX 70/44-PR-TETRA-4-SMA(f)	200002375	415 - 420 МГц	425 - 430 МГц	
MIX 70/44-PR-TETRA-5-SMA(f)	200002376	450 - 455 МГц	460 - 465 МГц	
MIX 70/44-PR-TETRA-6-SMA(f)	200002377	455 - 460 МГц	465 - 470 МГц	

Электрические характеристики		
Модель		MIX 70/44-PR-TETRA
Максимальная мощность	Вт	25
Вносимые потери в полосе пропускания	дБ	≤ 2,0
Ослабление	дБ	> 60
Волновое сопротивление	Ом	50
КСВ		≤ 1,5
Механические характеристики		
Диапазон рабочих температур	°C	-30… +60
Размеры (Д x Ш x В)	мм	118 x 51 x 27
Вес	кг	0,120

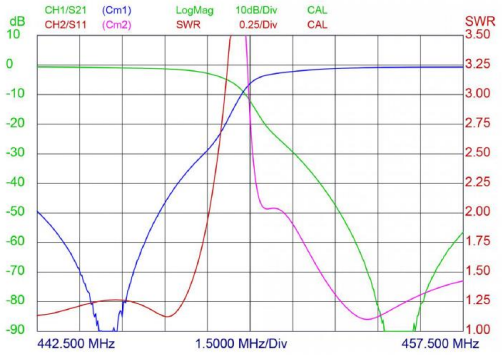

АЧХ MIX 70/44-PR-TETRA

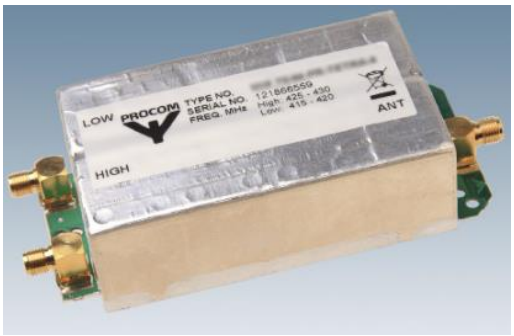

Полосно-режекторные фильтры Procom, VHF диапазон

Тип Procom	Артикул	Диапазон частот	Дуплексный разнос	Соединитель
BPBR 2/4 L-4/6	200001349	136 - 154 МГц	4 - 6 МГц	BNC - розетка
BPBR 2/4 L-6/8	200001350		6 - 8 МГц	
BPBR 2/4 L-8/10	200001351		8 - 10 МГц	
BPBR 2/4 H-4/6	200001345		4 - 6 МГц	
BPBR 2/4 H-6/8	200001328		6 - 8 МГц	
BPBR 2/4 H-8/10	200001337		8 - 10 МГц	
BRBP 2/4 L-4/6	200001474	152 - 175 МГц	4 - 6 МГц	
BRBP 2/4 L-6/8	200001478		6 - 8 МГц	
BRBP 2/4 L-8/10	200001479		8 - 10 МГц	
BRBP 2/4 H-4/6	200001468		4 - 6 МГц	
BRBP 2/4 H-6/8	200001463		6 - 8 МГц	
BRBP 2/4 H-8/10	200001465		8 - 10 МГц	

Электрические характеристики		
Модель		BPBR 2/4 / BRBP 2/4
Максимальная мощность	Вт	50
Вносимые потери в полосе пропускания,(дуплексный разнос 4,5 МГц) Одноканальный режим, преднастройка: Многоканальный режим, преднастройка, полоса 1,5 МГц:	дБ	 ≤ 1,0 (тип.0,8) ≤ 1,2 (тип.1,0)
Уровень режекции Одноканальный режим, преднастройка: Многоканальный режим, преднастройка, полоса 1,5 МГц:	дБ	 > 90 > 60
Волновое сопротивление	Ом	50
КСВ		≤ 1,5
Механические характеристики		
Диапазон рабочих температур	°C	-30… +60
Частотная стабильность		$10 \cdot 10^{-6}$/°C
Размеры (Д x Ш x В)	мм	210 x 104 x 33
Вес	кг	0,660

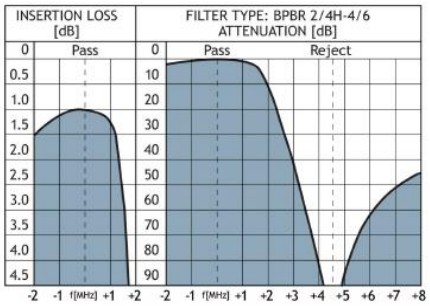

АЧХ BPBR при дуплексном разносе 4,5 МГц

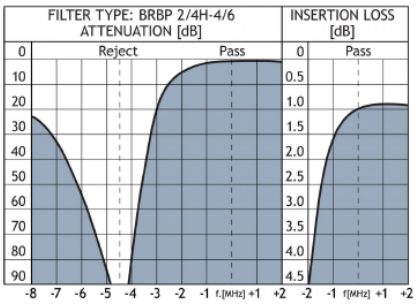

АЧХ BRBP при дуплексном разносе 4,5 МГц

Тип Procom	Артикул	Диапазон частот	Соединитель
BPBR 2/3 - 125	200001909	140 - 175 МГц	N - розетка

Электрические характеристики		
Модель		BPBR 2/3 - 125
Максимальная мощность	Вт	250
Вносимые потери	дБ	1,2 - 6,0
Полоса пропускания	МГц	≥ 0,250
Волновое сопротивление	Ом	50
КСВ		≤ 1,5
Механические характеристики		
Диапазон рабочих температур	°C	-30... +60
Частотная стабильность		$1{,}5 \cdot 10^{-6}$/°C
Размеры (Д x Ш x В)	мм	125 x 425 x 600
Вес	кг	6,5

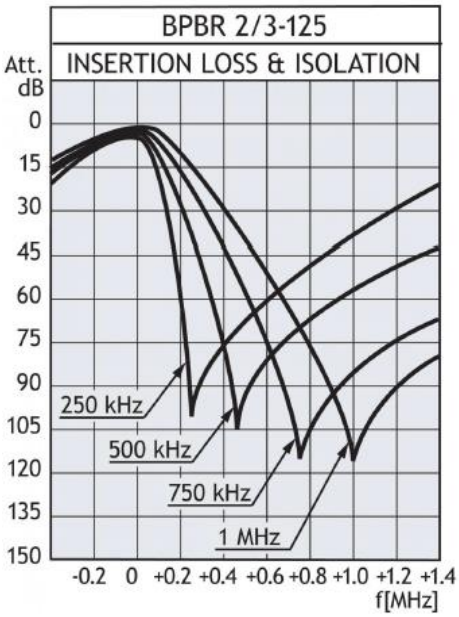

АЧХ BPBR 2/3-125

Тип Procom	Артикул	Диапазон частот	Дуплексный разнос	Соединитель
BPBR 70/6-5/7	200001415	406 - 470 МГц Частота пропускания ниже частоты заграждения	5 - 7 МГц	BNC - розетка
BPBR 70/6-7/9	200001410		7 - 9 МГц	
BPBR 70/6-9/13	200001413		9 - 13 МГц	
BPBR 70/6-13/16	200001402		13 - 16 МГц	
BRBP 70/6-5/7	200001539	406 - 470 МГц Частота заграждения ниже частоты пропускания	5 - 7 МГц	
BRBP 70/6-7/9	200001541		7 - 9 МГц	
BRBP 70/6-9/13	200001544		9 - 13 МГц	
BRBP 70/6-13/16	200001530		13 - 16 МГц	

Электрические характеристики		
Модель		BPBR 70/6 / BRBP 70/6
Максимальная мощность	Вт	50
Вносимые потери в полосе пропускания,(разнос частот 10 МГц) Одноканальный режим, преднастройка: Многоканальный режим, преднастройка, полоса 2 МГц:	дБ	 ≤ 1,0 ≤ 1,2
Затухание по полосе заграждения Одноканальный режим, преднастройка: Многоканальный режим, преднастройка, полоса 1,5 МГц: Многоканальный режим, преднастройка, полоса 4,5 МГц	дБ	 > 85 > 65 > 55
Волновое сопротивление	Ом	50
КСВ		≤ 1,5
Механические характеристики		
Диапазон рабочих температур	°C	-30... +60
Частотная стабильность		$10 \cdot 10^{-6}$/°C
Размеры (Д x Ш x В)	мм	225 x 154 x 33
Вес	кг	0,990

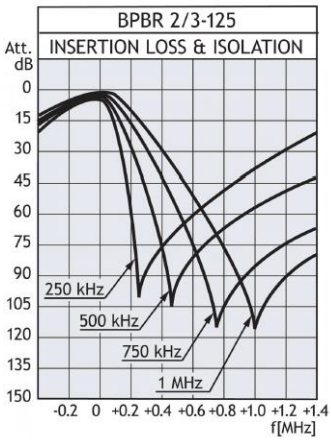

АЧХ BPBR 70/6/ BRBP 70/6

Полосовые фильтры Procom, VHF диапазон

Тип Procom	Артикул	Диапазон частот	Соединитель
BPF 2/1 - 125	200000956	140 - 175 МГц	BPF 2/1 - 125

Электрические характеристики		
Модель		BPBR 2/3 - 125
Максимальная мощность	Вт	300 (125)
Вносимые потери	дБ	0,5 - 2,0
Полоса пропускания	МГц	≥ 0,500
Волновое сопротивление	Ом	50
КСВ		≤ 1,5
Механические характеристики		
Диапазон рабочих температур	°C	-30... +60
Частотная стабильность		$1{,}5 \cdot 10^{-6}$/°C
Размеры (Д x Ш x В)	мм	125 x 425 x 600
Вес	кг	6,5

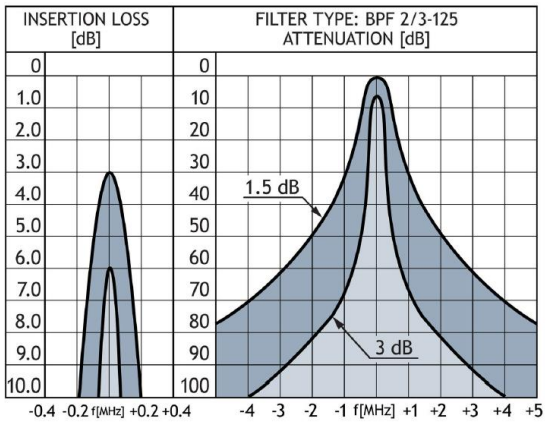

АЧХ BPF 2/1-125

Тип Procom	Артикул	Диапазон частот	Соединитель
BPF 2/3	200000808	144 - 175 МГц	BNC-розетка

Электрические характеристики		
Модель		BPF 2/3
Максимальная мощность	Вт	50
Вносимые потери	дБ	≤ 1,0
Ослабление	дБ	Зависит от настройки
Волновое сопротивление	Ом	50
КСВ		≤ 1,5
Механические характеристики		
Диапазон рабочих температур	°C	-30… +60
Размеры (Д x Ш x В)	мм	160 x 77 x 33
Вес	кг	0,420

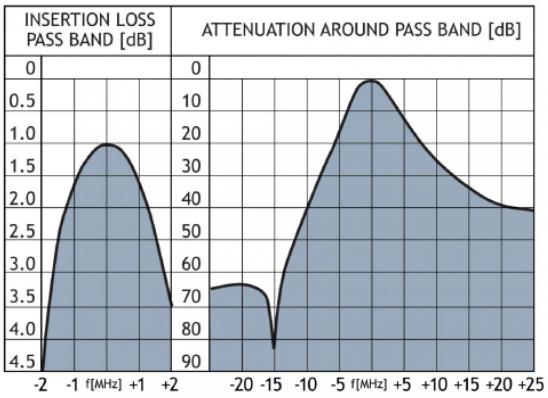

АЧХ BPF 2/3

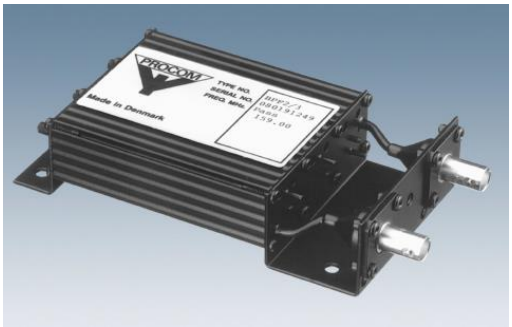

Режекторные фильтры Procom, UHF диапазон

Тип Procom	Артикул	Диапазон частот	Соединитель
BRF 70/3	200001224	400 - 470 МГц	BNC-розетка

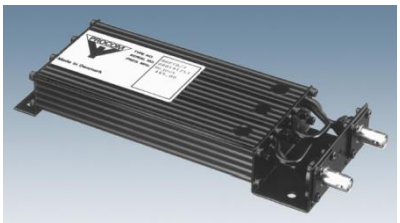

Электрические характеристики		
Модель		BPF 70/3
Максимальная мощность	Вт	50
Вносимые потери	дБ	≤ 0,5
Затухание в полосе заграждения (глубина режекции)	дБ	> 38
Полоса пропускания фильтра 1 дБ При 400 МГц: При 435 МГц: При 475 МГц:	дБ	 < ± 2,2 МГц < ± 2,5 МГц < ± 3
Волновое сопротивление	Ом	50
КСВ		≤ 1,4
Механические характеристики		
Диапазон рабочих температур	°C	-30… +60
Размеры (Д x Ш x В)	мм	230 x 77 x 33
Вес	кг	0,550

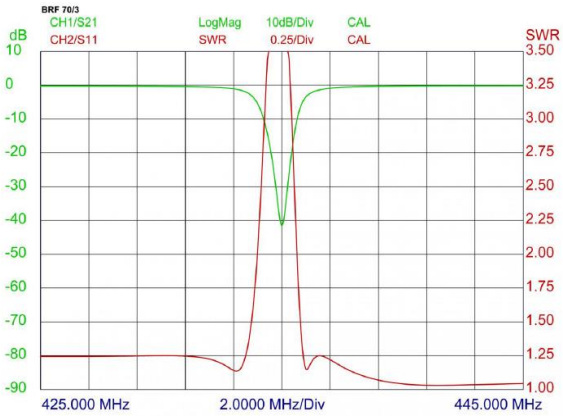

АЧХ BPF 70/3

Тип Procom	Артикул	Диапазон частот	Соединитель
BRF 70/3-125	200001942	380 - 470 МГц	N-розетка

Электрические характеристики		
Модель		BPF 70/3
Максимальная мощность	Вт	50
Вносимые потери	дБ	≤ 0,5
Затухание в полосе заграждения (глубина режекции)	дБ	> 38
Полоса пропускания фильтра 1 дБ	дБ	1 ‰ fc
Волновое сопротивление	Ом	50
КСВ		≤ 1,4
Механические характеристики		
Диапазон рабочих температур	°C	-30… +60
Размеры (Д x Ш x В)	мм	230 x 77 x 33
Вес	кг	0,550

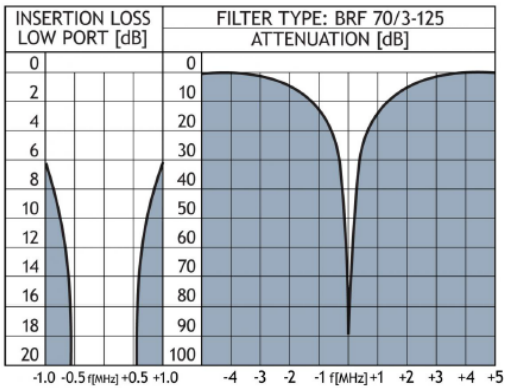

АЧХ BPF 70/3

ФНЧ Procom, VHF диапазон

Тип Procom	Артикул	Диапазон частот	Соединитель
LPZ 175	210001324	160 МГц	N-розетка

Электрические характеристики		
Модель		LPZ 175
Максимальная мощность	Вт	150
Полоса пропускания	МГц	135 - 175
Полоса заграждения	МГц	310 - 6000
Вносимые потери	дБ	≤ 0,4
Подавление	дБ	> 60 (в полосе режекции)
Подавление в 1 дБ с частоты	МГц	> 180
Механические характеристики		
Диапазон рабочих температур	°C	-30… +80
Размеры (Д x Ш x В)	мм	435 x 40 x 36
Вес	кг	4,2

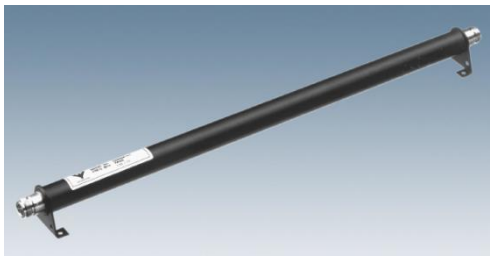

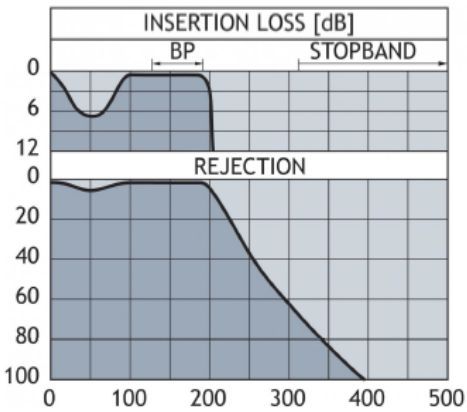

АЧХ LPZ 175

Тип Procom	Артикул	Диапазон частот	Соединитель
PRO-LP-150	200001280	150 МГц	N-розетка

Электрические характеристики		
Модель		PRO-LP-150
Максимальная мощность	Вт	150
Полоса пропускания	МГц	140 - 175
Полоса заграждения	МГц	280 - 525
Вносимые потери	дБ	≤ 0,2
Подавление	дБ	> 40
Механические характеристики		
Диапазон рабочих температур	°C	-30… +60
Размеры (Д x Ш x В)	мм	89 x 39,5 x 29
Вес	кг	0,150

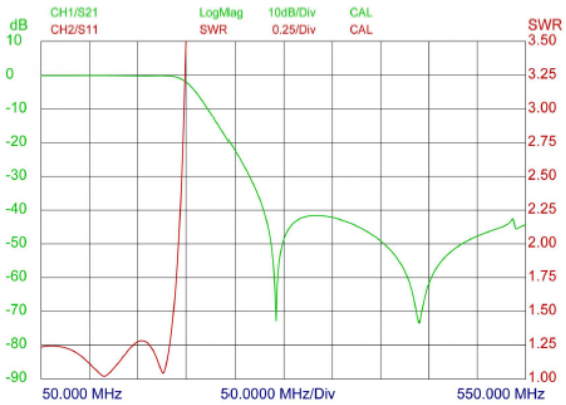

АЧХ PRO-LP-150

Тип Procom	Артикул	Диапазон частот	Соединитель
LP 175	200001274	0 - 175 МГц	N-розетка

Электрические характеристики		
Модель		LP 175
Максимальная мощность	Вт	150
Полоса пропускания	МГц	140 - 175
Полоса заграждения	МГц	280 - 525
Вносимые потери	дБ	≤ 0,5 (в полосе пропускания)
Подавление 270 - 320 МГц: 321 - 360 МГц: 361 - 1100 МГц: 1101 - 1400 МГц:	дБ	 > 50 > 70 > 90 > 60
Механические характеристики		
Диапазон рабочих температур	°C	-30… +60
Размеры (Д x Ш x В)	мм	155 x 72 x 52
Вес	кг	0,410

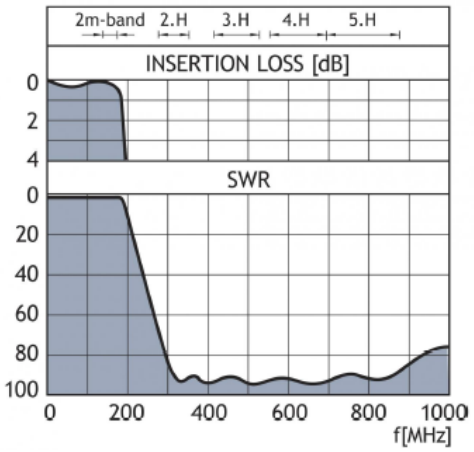

АЧХ LP 175

ФНЧ Procom, UHF диапазон

Тип Procom	Артикул	Диапазон частот	Соединитель
LP 470	200001289	450 МГц	N-розетка

Электрические характеристики		
Модель		LP 470
Максимальная мощность	Вт	150
Полоса пропускания	МГц	380 - 470
Полоса заграждения	МГц	760 - 6000
Вносимые потери	дБ	≤ 0,4 (в полосе пропускания)
Подавление	дБ	> 50
Механические характеристики		
Диапазон рабочих температур	°C	-30… +60
Размеры (Д x Ш x В)	мм	165 x 40 x 36
Вес	кг	0,240

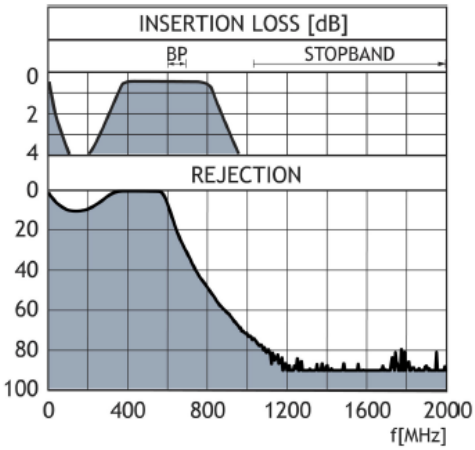

АЧХ LP 470

Тип Procom	Артикул	Диапазон частот	Соединитель
PRO-LP 450	200001279	450 МГц	N-розетка - N-вилка

Электрические характеристики		
Модель		PRO-LP 450
Максимальная мощность	Вт	150
Полоса пропускания	МГц	400 - 470
Полоса заграждения	МГц	800 - 1410
Вносимые потери	дБ	≤ 0,2 (в полосе пропускания)
Подавление	дБ	> 40
Механические характеристики		
Диапазон рабочих температур	°C	-30… +60
Размеры (Д x Ш x В)	мм	89 x 39,5 x 29
Вес	кг	0,150

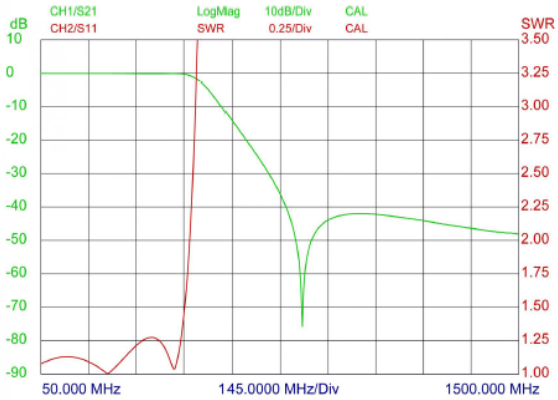

АЧХ PRO-LP 450

Тип Procom	Артикул	Диапазон частот	Соединитель
PRO-LPF 500	20000140	0 - 500 МГц	N-розетка - N-розетка

Электрические характеристики		
Модель		PRO-LPF 500
Максимальная мощность	Вт	150
Полоса пропускания	МГц	0 - 500
Полоса заграждения	МГц	750 - 1300
Вносимые потери	дБ	≤ 0,8 (в полосе пропускания)
Подавление	дБ	> 60
Механические характеристики		
Диапазон рабочих температур	°C	-30… +60
Размеры (Д x Ш x В)	мм	130 x 152 x 35
Вес	кг	0,150

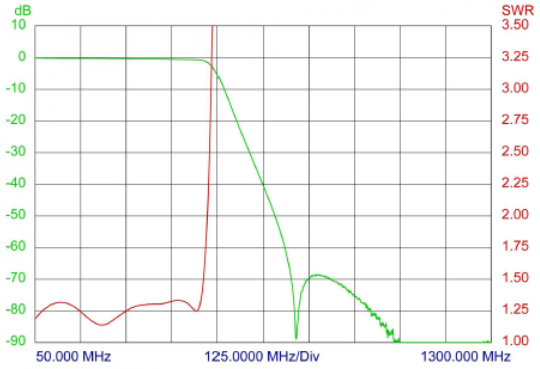

АЧХ PRO-LPF 500

Комбайнерные системы Procom, VHF диапазон

Тип Procom	Артикул	Диапазон частот	Соединитель
PRO-CAV150-2	210000172	136 - 175 МГц (2-х канальный)	N-розетка
PRO-CAV150-3	210000168	136 - 175 МГц (3-х канальный)	
PRO-CAV150-4	210001547	136 - 175 МГц (4-х канальный)	
PRO-CAV150-5	210000297	136 - 175 МГц (5-ти канальный)	
PRO-CAV150-6	210000379	136 - 175 МГц (6-ти канальный)	
PRO-CAV150-7	210001282	136 - 175 МГц (7-ми канальный)	
PRO-CAV150-8	210001013	136 - 175 МГц (8-ми канальный)	

Электрические характеристики			
Модель			PRO-CAV150
Максимальная мощность		Вт	150
Частотный разнос TX-TX, ΔTX		кГц	0 - 500 750 - 1300
Вносимые потери	PRO-CAV150-2 PRO-CAV150-3 PRO-CAV150-4 PRO-CAV150-5 PRO-CAV150-6 PRO-CAV150-7 PRO-CAV150-8	дБ	2,2 2,7 3,2 3,4 3,5 3,6 3,7
Изоляция TX-TX		дБ	> 75
Механические характеристики			
Диапазон рабочих температур		°C	-30… +60
Размеры (Д x Ш x В)	PRO-CAV150-2 PRO-CAV150-3 PRO-CAV150-4 PRO-CAV150-5 PRO-CAV150-6 PRO-CAV150-7 PRO-CAV150-8	мм	483 x 489 x 600 483 x 667 x 600 483 x 845 x 600 483 x 1156 x 600 483 x 1333 x 600 483 x 1511 x 600 483 x 1689 x 600
Вес	PRO-CAV150-2 PRO-CAV150-3 PRO-CAV150-4 PRO-CAV150-5 PRO-CAV150-6 PRO-CAV150-7 PRO-CAV150-8	кг	12,8 18,2 25,6 31,0 36,4 43,8 51,2

Тип Procom	Артикул	Диапазон частот	Соединитель
PRO-PHY150-2SI-35	210000528	136 - 175 МГц (2-х канальный)	N-розетка
PRO-PHY150-2SI-100	210000915		
PRO-PHY150-3SI-35	210000564	136 - 175 МГц (3-х канальный)	
PRO-PHY150-3SI-100	210000932		
PRO-PHY150-4SI-35	210000569	136 - 175 МГц (4-х канальный)	
PRO-PHY150-4SI-100	210000934		
PRO-PHY150-8SI-35	210001211	136 - 175 МГц (8-ми канальный)	
PRO-PHY150-8SI-100	210001212		

Электрические характеристики			
Модель			PRO-PHY150-SI
Максимальная мощность		Вт	35/100
Частотный разнос TX-TX, ΔTX		МГц	0,007 - 7
Вносимые потери	PRO-PHY150-2SI-35/100 PRO-PHY150-3SI-35/100 PRO-PHY150-4SI-35/100 PRO-PHY150-8SI-35/100	дБ	3,6 5,5 6,6 11,1
Изоляция TX-TX		дБ	> 70
Механические характеристики			
Диапазон рабочих температур		°C	-30... +60
Размеры (Д x Ш x В)	PRO-PHY150-2SI-35/100 PRO-PHY150-3SI-35/100 PRO-PHY150-4SI-35/100 PRO-PHY150-8SI-35/100	мм	483 x 89 x 400 483 x 89 x 400 483 x 133 x 400 483 x 356 x 400
Вес	PRO-PHY150-2SI-35/100 PRO-PHY150-3SI-35/100 PRO-PHY150-4SI-35/100 PRO-PHY150-8SI-35/100	кг	4,6/5,7 6,2/9,7 7,3/11,8 30,0

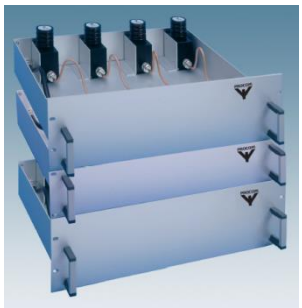

Тип Procom	Артикул	Диапазон частот	Соединитель
PRO-PHY150-2DI-35	210000531	136 - 175 МГц (2-х канальный)	N-розетка
PRO-PHY150-2DI-100	210000620		
PRO-PHY150-3DI-35	210000704	136 - 175 МГц (3-х канальный)	
PRO-PHY150-3DI-100	210000933		
PRO-PHY150-4DI-35	210000565	136 - 175 МГц (4-х канальный)	
PRO-PHY150-4DI-100	210000534		
PRO-PHY150-6DI-100	210000922	136 - 175 МГц (8-ми канальный)	

Электрические характеристики			
Модель			PRO-PHY150-DI
Максимальная мощность		Вт	35/100
Частотный разнос TX-TX, ΔTX		МГц	0,007 - 7
Вносимые потери	PRO-PHY150-2DI-35/100 PRO-PHY150-3DI-35/100 PRO-PHY150-4DI-35/100 PRO-PHY150-6DI-35/100	дБ	4,1 5,8 6,9 9,0
Изоляция TX-TX		дБ	> 100
Механические характеристики			
Диапазон рабочих температур		°C	-30… +60
Размеры (Д x Ш x В)	PRO-PHY150-2DI-35/100 PRO-PHY150-3DI-35/100 PRO-PHY150-4DI-35/100 PRO-PHY150-6DI-35/100	мм	483 x 89 x 400 483 x 89 x 400 483 x 133 x 400 483 x 356 x 500
Вес	PRO-PHY150-2DI-35/100 PRO-PHY150-3DI-35/100 PRO-PHY150-4DI-35/100 PRO-PHY150-6DI-35/100	кг	6,7/6,8 7,9/11,3 9,4/14,0 25,0

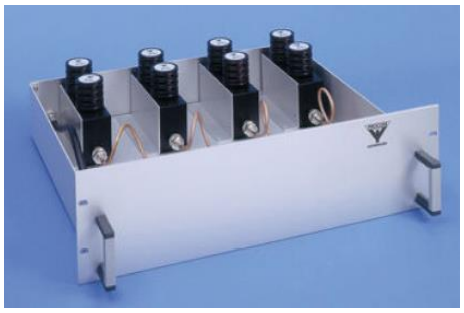

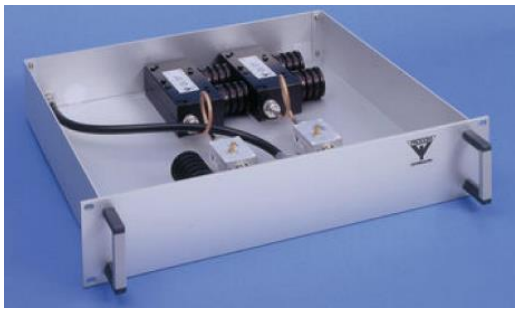

Тип Procom	Артикул	Диапазон частот	Соединитель
PRO-COM150-HDAR-2/l	210001737	136 - 156 МГц (2-х канальный)	N-розетка
PRO-COM150-HDAR-2/h	210001736	152 - 175 МГц (2-х канальный)	
PRO-COM150-HDAR-4/l	210001857	136 - 156 МГц (4-х канальный)	
PRO-COM150-HDAR-4/h	210001856	152 - 175 МГц (4-х канальный)	
Adaptor AC/DC 12V EU	240000040		

Электрические характеристики			
Модель			PRO-COM150-HDAR…
Максимальная мощность (на канал)		Вт	35
Максимальный разнос TX-TX, ΔTX		МГц	1,5
Минимальный разнос TX-RX		МГц	4,0
Вносимые потери - Тракт TX	PRO-COM150-HDAR-2 PRO-COM150-HDAR-4	дБ	< 5,0 < 8,0
Изоляция TX-TX		дБ	> 70
Изоляция ANT-TX		дБ	> 40
Изоляция TX-RX		дБ	> 80
Изоляция RX-RX		дБ	> 20
Волновое сопротивление		Ом	50
КСВ			≤ 1,5
Коэффициент шума МШУ		дБ	< 3,5
Усиление - Тракт RX		дБ	1,0
Потребление эл. тока		мА	500 при 12 В
Механические характеристики			
Диапазон рабочих температур		°C	-30… +60
Размеры (Д x Ш x В)	PRO-COM150-HDAR-2 PRO-COM150-HDAR-4	мм	483 x 133 x 400 483 x 133 x 400
Вес	PRO-COM150-HDAR-2 PRO-COM150-HDAR-4	кг	6,3 7,5

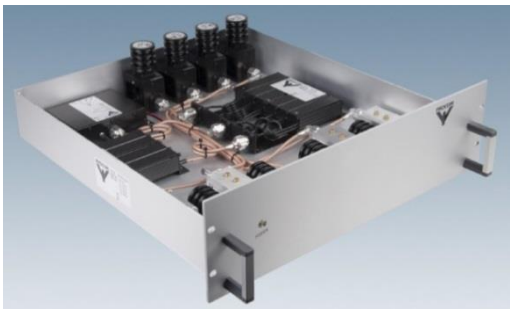

Тип Procom	Артикул	Диапазон частот	Соединитель
PRO-COM450-HDAR-2/l	210001739	340 - 400 МГц (2-х канальный)	N-розетка
PRO-COM450-HDAR-2/h	210001738	406 - 470 МГц (2-х канальный)	
PRO-COM450-HDAR-3/l	210002094	340 - 400 МГц (3-х канальный)	
PRO-COM450-HDAR-3/h	210001924	406 - 470 МГц (3-х канальный)	
PRO-COM450-HDAR-4/l	210001788	340 - 400 МГц (4-х канальный)	
PRO-COM450-HDAR-4/h	210001855	406 - 470 МГц (4-х канальный)	
Adaptor AC/DC 12V EU	240000040		

Электрические характеристики			
Модель			PRO-COM150-HDAR…
Максимальная мощность (на канал)		Вт	35
Максимальный разнос TX-TX, ΔTX		МГц	2,0
Минимальный разнос TX-RX		МГц	5,0
Вносимые потери - Тракт TX	PRO-COM450-HDAR-2 PRO-COM450-HDAR-3 PRO-COM450-HDAR-4	дБ	< 5,0 < 7,0 < 8,0
Изоляция TX-TX,		дБ	> 70
Изоляция ANT-TX		дБ	> 40
Изоляция TX-RX		дБ	> 85
Изоляция RX-RX		дБ	> 20
Волновое сопротивление		Ом	50
КСВ			≤ 1,5
Коэффициент шума МШУ		дБ	< 3,5
Усиление - Тракт RX		дБ	1,0
Потребление эл. тока		мА	500 при 12 В
Механические характеристики			
Диапазон рабочих температур		°C	-30… +60
Размеры (Д x Ш x В)	PRO-COM450-HDAR-2 PRO-COM450-HDAR-3 PRO-COM450-HDAR-4	мм	483 x 133 x 400 483 x 133 x 500 483 x 133 x 500
Вес	PRO-COM450-HDAR-2 PRO-COM450-HDAR-3 PRO-COM450-HDAR-4	кг	6,3 7,0 7,5

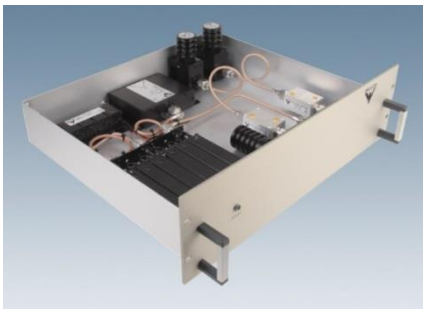

Тип Procom	Артикул	Диапазон частот	Соединитель
PRO-PHY450-2SI-35	210000526	380 - 470 МГц (2-х канальный)	N-розетка
PRO-PHY450-2SI-100	210000935		
PRO-PHY450-3SI-35	210000573	380 - 470 МГц (3-х канальный)	
PRO-PHY450-3SI-100	210000936		
PRO-PHY450-4SI-35	210000521	380 - 470 МГц (4-х канальный)	
PRO-PHY450-4SI-100	210000551		
PRO-PHY450-8SI-35	210001213	380 - 470 МГц (8-ми канальный)	
PRO-PHY450-8SI-100	210001214		

Электрические характеристики			
Модель			PRO-PHY450-SI
Максимальная мощность		Вт	35/100
Частотный разнос TX-TX, ΔTX		МГц	0,007 - 20
Вносимые потери	PRO-PHY450-2SI-35/100 PRO-PHY450-3SI-35/100 PRO-PHY450-4SI-35/100 PRO-PHY450-8SI-35/100	дБ	3,6 5,5 7,2 11,1
Изоляция TX-TX		дБ	> 60
Механические характеристики			
Диапазон рабочих температур		°C	-30... +60
Размеры (Д x Ш x В)	PRO-PHY450-2SI-35/100 PRO-PHY450-3SI-35/100 PRO-PHY450-4SI-35/100 PRO-PHY450-8SI-35/100	мм	483 x 89 x 400 483 x 89 x 400 483 x 133 x 400 483 x 356 x 400
Вес	PRO-PHY450-2SI-35/100 PRO-PHY450-3SI-35/100 PRO-PHY450-4SI-35/100 PRO-PHY450-8SI-35/100	кг	4,6/5,7 6,2/9,7 7,3/11,8 30,0

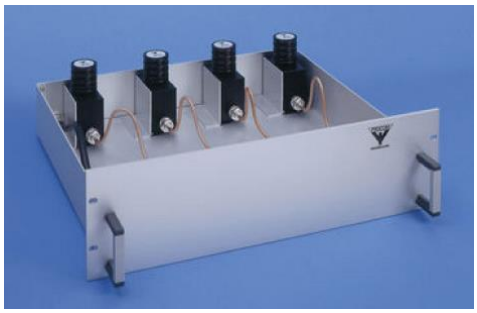

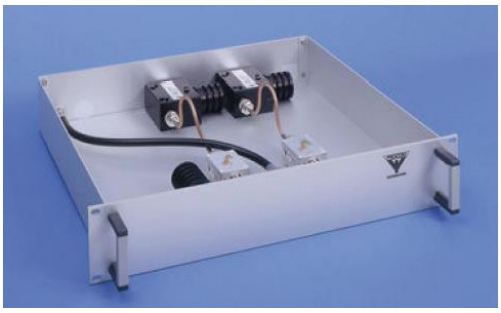

Тип Procom	Артикул	Диапазон частот	Соединитель
PRO-PHY450-2DI-35	210000609	380 - 475 МГц (2-х канальный)	N-розетка
PRO-PHY450-2DI-100	210000562		
PRO-PHY450-3DI-35	210000709	380 - 475 МГц (3-х канальный)	
PRO-PHY450-3DI-100	210000594		
PRO-PHY450-4DI-35	210000592	380 - 475 МГц (4-х канальный)	
PRO-PHY450-4DI-100	210000560		
PRO-PHY450-8DI-35	210000898	380 - 475 МГц (8-ми канальный)	
PRO-PHY450-8DI-100	210000899		

Электрические характеристики			
Модель			PRO-PHY450-SI
Максимальная мощность		Вт	35/100
Частотный разнос TX-TX, ΔTX		МГц	< 20
Вносимые потери	PRO-PHY450-2DI-35/100 PRO-PHY450-3DI-35/100 PRO-PHY450-4DI-35/100 PRO-PHY450-8DI-35/100	дБ	4,1 5,9 7,3 11,1
Изоляция TX-TX		дБ	> 100
Механические характеристики			
Диапазон рабочих температур		°C	-30… +60
Размеры (Д x Ш x В)	PRO-PHY450-2DI-35/100 PRO-PHY450-3DI-35/100 PRO-PHY450-4DI-35/100 PRO-PHY450-8DI-35/100	мм	483 x 89 x 400 483 x 89 x 400 483 x 133 x 400 483 x 356 x 400
Вес	PRO-PHY450-2DI-35/100 PRO-PHY450-3DI-35/100 PRO-PHY450-4DI-35/100 PRO-PHY450-8DI-35/100	кг	5,7/6,8 7,8/11,3 9,4/14,0 30,0

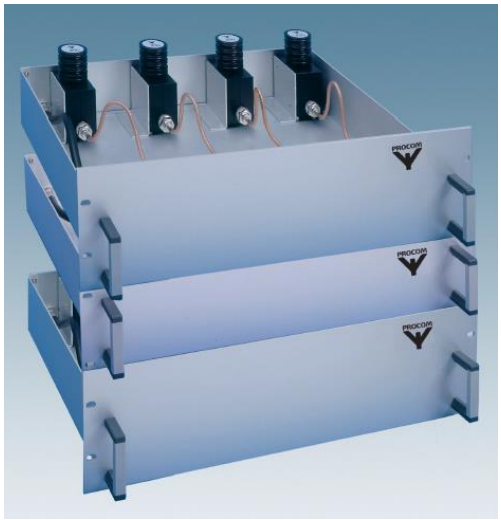

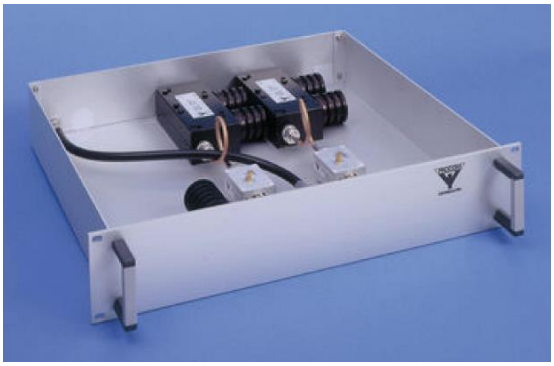

Распределительные панели Procom

Тип Procom	Артикул	Диапазон частот	Соединитель
PRO-AR4G-N	210000127	50 - 960 МГц (4-х канальный)	N-розетка
PRO-AR8G-N	210000129	50 - 960 МГц (8-ми канальный)	
PRO-AR12G-N	210000482	50 - 960 МГц (12-ти канальный)	
PRO-AR16G-N	210000111	50 - 960 МГц (16-ти канальный)	

Электрические характеристики			
Модель			PRO-AR…-N
Коэффициент усиления по всем выходам		дБ	2 ± 2
Коэффициент шума, усилитель		дБ	< 3,5
Коэффициент шума, выходы		дБ	<5,0
OIP3		дБм	> + 30
P1dB		дБм	> + 18
КСВ на входе			Max. 2,5 (обычно < 2,0)
КСВ на выходе			Max. 2,0 (обычно < 1,5)
Изоляция выход-выход		дБ	> 20
Изоляция выход-вход		дБ	> 20
Напряжение		В	230
Механические характеристики			
Диапазон рабочих температур		°C	-30… +60
Размеры (Д x Ш x В)	PRO-AR4G-N PRO-AR8G-N PRO-AR12G-N PRO-AR16G-N	мм	483 x 44,5 x 261 483 x 44,5 x 261 483 x 88,9 x 261 483 x 88,9 x 261
Вес	PRO-AR4G-N PRO-AR8G-N PRO-AR12G-N PRO-AR16G-N	кг	2,8 3,0 4,4 4,4

Тип Procom	Артикул	Диапазон частот	Соединитель
PRO-AR12-4-GS-N	210000366	50 - 960 МГц (12-ти канальный)	N-розетка
PRO-AR16-4-GS-N	210000365	50 - 960 МГц (16-ти канальный)	
PRO-AR8G-1G-3G-N	210000136	1000 - 3000 МГц (8-ми канальный)	

Электрические характеристики			
Модель			PRO-AR…4-GS-N/ PRO-AR8G-1G-3G
Коэффициент усиления по всем выходам		дБ	2 ± 2
Коэффициент шума, усилитель	PRO-AR12-4-GS-N PRO-AR16-4-GS-N PRO-AR8G-1G-3G-N	дБ	< 3,5 < 3,5 < 4,0
Коэффициент шума, выходы	PRO-AR12-4-GS-N PRO-AR16-4-GS-N PRO-AR8G-1G-3G-N	дБ	<5,5 <5,5 <6,0
OIP3		дБм	> + 24
P1dB		дБм	> + 10
КСВ на входе			Max. 2,5 (обычно < 1,5)
КСВ на выходе			Max. 2,0 (обычно < 1,5)
Изоляция выход-выход		дБ	> 20
Изоляция выход-вход		дБ	> 20
Напряжение		В	230
Механические характеристики			
Диапазон рабочих температур		°C	-30… +60
Размеры (Д x Ш x В)	PRO-AR12-4-GS-N PRO-AR16-4-GS-N PRO-AR8G-1G-3G-N	мм	483 x 133,5 x 261 483 x 44,5 x 261 483 x 44,5 x 261
Вес	PRO-AR12-4-GS-N PRO-AR16-4-GS-N PRO-AR8G-1G-3G-N	кг	4,4 4,4 3,0

Тип Procom	Артикул	Диапазон частот	Соединитель
HPRS-S-2-N(f)	210000201	0,01 - 108 МГц	N/TNC/BNC-розетка
HPRS-S-4-N(f)	210000188	0,01 - 108 МГц	
HPRS2-N(f)	210001946	50 - 960 МГц	
HPRS4-N(f)	210001947	50 - 960 МГц	
HPRS-U-2-N(f)	210000458	790 - 2700 МГц	
HPRS-U-4-N(f)	210000201	790 - 2700 МГц	
HPRS-W-4-N(f)	210000188	50 - 1200 МГц	

Электрические характеристики			
Модель			HPRS...
Коэффициент усиления по всем выходам	HPRS-S HPRS2(4) HPRS-U HPRS-W	дБ	2 ± 2 -7 → +3 (настр.) 5 ± 1,5 -5 → +5
Коэффициент шума	HPRS-S HPRS2(4) HPRS-U HPRS-W	дБ	< 5,0 (0,01 МГц), < 6,5 (108 МГц) < 3,5 (400 МГц) 2,0 - 3,5 4 - 6
OIP2	HPRS-S HPRS2(4) HPRS-U	дБм	> + 55 (1 МГц), > + 38 (54 МГц) > +65 > 27 (960 МГц)
OIP3	HPRS-S HPRS2(4) HPRS-U	дБм	> + 24 > +37 > +22
P1dB	HPRS-S HPRS2(4) HPRS-U HPRS-W	дБм	> + 3 (0,01 МГц), > +9 (108 МГц) > 20 > 10 > 20
КСВ на входе	HPRS-S, HPRS2(4), HPRS-U HPRS-W		< 2,0 (<2,5) < 1,1
КСВ на выходе	HPRS-S, HPRS2(4), HPRS-U HPRS-W		< 3,0 (0,01 МГц), > 1,5 (108 МГц) <1,5 < 2,0 < 1,1
Изоляция выход-выход		дБ	> 20
Изоляция выход-вход		дБ	> 25
Напряжение		В	12
Механические характеристики			
Диапазон рабочих температур		°C	-30… +60
Размеры (Д x Ш x В)		мм	138 x 152 x 35
Вес	HPRS-S, HPRS2(4), HPRS-U HPRS-W	кг	0,420 0,360 0,350 0,435

Тип Procom	Артикул	Диапазон частот	Соединитель
PRO-MARHP2-4-3-2-12V	210000182	68 - 180 МГц	N-розетка
PRO-MARHP4-4-3-2-12V	210000173	68 - 180 МГц	

Электрические характеристики		
Модель		PRO-MARHP…
Коэффициент усиления по всем выходам	дБ	2 ± 1
Коэффициент шума, усилитель	дБ	< 1,2
OIP3	дБм	> + 31
P1dB	дБм	> 10
КСВ на входе		< 2,5
КСВ на выходе		< 1,5
Изоляция выход-выход	дБ	> 20
Напряжение	В	12
Механические характеристики		
Диапазон рабочих температур		-30… +60
Размеры (Д x Ш x В)		138 x 152 x 35
Вес		0,500

Малошумящие усилители Procom

Тип Procom	Артикул	Диапазон частот	Соединитель
PRO-LNA-70-12V	210000145	400 - 475 МГц	N-розетка
PRO-LNA-900-12V	210000107	880 - 960 МГц	
PRO-LNA-GPS-12V	210000307	1575 МГц	
PRO-LNA-1800-12V	210000362	1700 - 1900 МГц	
PRO-LNA-2400-12V	210000372	2300 - 2500 МГц	
PRO-LNAHP-4-3-2-12V	210000175	66 - 180 МГц	

Электрические характеристики			
Модель			PRO-LNA…
Коэффициент усиления[S21]	PRO-LNA-70,900,1800,2400-12V PRO-LNA-GPS-12V PRO-LNAHP-4-3-2-12V	дБ	+ 15 + 27 + 17
Коэффициент шума	PRO-LNA-70,900 PRO-LNA-GPS-12V PRO-LNA-1800-12V, PRO-LNAHP-4-3-2-12V	дБ	< 2 < 3 < 1,2
P1dB	PRO-LNA-70,900,1800,2400-12V PRO-LNA-GPS-12V PRO-LNAHP-4-3-2-12V	дБм	+ 5 > 10 > 17
КСВ на входе	PRO-LNA-70,900,1800,2400-12V PRO-LNA-GPS-12V, PRO-LNAHP-4-3-2-12V		< 1,5 < 2,0
КСВ на выходе	PRO-LNA-70,900,1800,2400-12V PRO-LNA-GPS-12V, PRO-LNAHP-4-3-2-12V		< 1,3 < 2,0
Изоляция выход-вход		дБ	> 20
Напряжение		В	12
Механические характеристики			
Диапазон рабочих температур		°C	-30… +60
Размеры (Д x Ш x В)		мм	138 x 152 x 35
Вес	PRO-LNA-70,900 PRO-LNA-GPS-12V, PRO-LNA-1800, 2400 PRO-LNAHP-4-3-2-12V	кг	0,280 0,500 0,500

Пассивные делители Procom для приемного тракта

Тип Procom	Артикул	Диапазон частот	Соединитель
PRO-RPS-2-N	210000599	50 - 1000 МГц (2-х канальный)	N-розетка
PRO-RPS-4-N	210000593	50 - 1000 МГц (4-х канальный)	
PRO-RPS-8-N	210000767	50 - 1000 МГц (8-ми канальный)	
PRO-RPS-2-GPS-N	210000765	1500 - 1650 МГц (2-х канальный)	
PRO-RPS-4-GPS-N	210000664	1500 - 1650 МГц (4-х канальный)	
PRO-RPS-8-GPS-N	210000774	1500 - 1650 МГц (8-ми канальный)	

Электрические характеристики			
Модель			PRO-RPS
Максимальная мощность		Вт	2
Вносимые потери	PRO-RPS-2-N PRO-RPS-4-N PRO-RPS-8-N PRO-RPS-2-GPS-N PRO-RPS-4-GPS-N PRO-RPS-8-GPS-N	дБ	< 1,2 < 1,5 < 12 < 3,5 < 6,5 < 9,5
Изоляция выход-выход	PRO-RPS-(2,4,8)-N, PRO-RPS-2-GPS-N PRO-RPS-4-GPS-N PRO-RPS-8-GPS-N	дБ	< 20 > 25 < 23
Волновое сопротивление		Ом	50
КСВ			< 1,3
Механические характеристики			
Диапазон рабочих температур		°C	-30... +60
Размеры (Д x Ш x В)	PRO-RPS-2(4)-N PRO-RPS-8-N PRO-RPS-2-GPS-N, PRO-RPS-4-GPS-N PRO-RPS-8-GPS-N	мм	89 x 39 x 29 138 x 255 x 35 138 x 152 x 35 138 x 255 x 35
Вес	PRO-RPS-2(4)-N PRO-RPS-8-N PRO-RPS-2-GPS-N, PRO-RPS-4-GPS-N PRO-RPS-8-GPS-N	кг	0,150 (0,200) 0,550 0,280 0,550

		LSC		RMC	
Мнемоника		LSC 12	LSC 78	RMC 12	RMC 12-A
Геометрия и материалы					
Диаметр центрального проводника	мм	4,8	9,2	4,8	
Диаметр диэлектрика	мм	12,4	23,5	12,4	
Диаметр оболочки	мм	15,5	27,0	15,5	
Материал центрального проводника					
Материал диэлектрика					
Материал внешнего проводника					
Электрические характеристики					
Сопротивление	Ом				
Диапазон рабочих частот	МГц	30 - 2000		30 - 2500	
Рекомендованная частота	МГц	-		900	450
Погонная емкость	пФ/м				
Затухание на частоте:					
150 МГц	дБ/м	0,026	0,015	0,032	0,042
450 МГц	дБ/м	0,049	0,039	0,050	0,058
900 МГц	дБ/м	0,074	0,048	0,07	0,095
1800 МГц	дБ/м	0,11	0,10	0,12	0,20
2400 МГц	дБ/м	-	-	0,16	0,37
Переходное затухание на частоте 150 МГц, С50%	дБ	67	59	62	67
Переходное затухание на частоте 450 МГц, С50%	дБ	68	58	79	62
Переходное затухание на частоте 900 МГц, С50%	дБ	64	63	60	59
Переходное затухание на частоте 1800 МГц, С50%	дБ	64	63	60	52
Переходное затухание на частоте 2400 МГц, С50%	дБ	-	-	60	51
Переходное затухание на частоте 150 МГц, С95%	дБ	77	69	74	78
Переходное затухание на частоте 450 МГц, С95%	дБ	79	65	88	67
Переходное затухание на частоте 900 МГц, С95%	дБ	75	73	63	66
Переходное затухание на частоте 1800 МГц, С95%	дБ	75	73	70	59
Переходное затухание на частоте 2400 МГц, С95%	дБ	-	-	68	62
Эксплуатационные характеристики					
Минимальный однократный радиус изгиба	мм	200	350	200	
Масса	кг/100 м	33,0	51,0	23,0	21,0
Диапазон рабочих температур	°C	-40...+85			

LSC							
RMC 12-T	RMC 12-CL	RMC 58	RMC 78	RMC 78-T	RMC 78-B	RMC 158-T	RMC 158-B
4,8	9,2	6,8	9,2			17,7	
12,4	23,5	17,6	23,5			43,0	
15,5	27,0	21,0	27,0			48,0	
Алюминий, лакированный медью Пористый полиэтилен Медная фольга							
50							
30 - 1000	75 - 2900	30 - 1900	30 - 2500	30 - 1000	30 - 2400	30 - 1000	30 - 2600
450	2400	900/1800	1800/2200	450	900	450	75 - 900
76							
0,03	0,027	0,019	0,01	0,01	0,01	0,010	0,009
0,05	0,049	0,03	0,02	0,02	0,02	0,018	0,017
0,10	0,073	0,05	0,03	0,05	0,04	0,027	0,026
-	0,11	0,09	0,06	-	0,06	-	0,047
-	0,14	-	0,07	-	0,07	-	0,064
59	64	57	73	61	59	57	63
53	65	66	69	52	63	53	62
63	63	62	66	67	56	64	58
-	59	58	64	-	66	-	65
-	54	-	64	-	63	-	65
70	75	61	84	72	63	68	69
56	69	71	74	55	66	56	68
74	73	65	73	77	59	75	62
-	67	62	69	-	76	-	76
-	60	-	73	-	74	-	76
200	200	300	350	350	350	400	400
22,0	23,0	38,0	51,0	50	50	93	96
-40...+85							

Соединители и аксессуары для излучающих кабелей EUPEN

Диаметр кабеля	Серия	Конфигурация	Тип Eupen	Инструмент для разделки кабеля
1/2"	7/16	Вилка прямая (m)	716MR12	SPTC50R12
		Розетка прямая (f)	716FR12	
	N	Вилка прямая (m)	NM50R12	
		Розетка прямая (f)	NF50R12	
5/8"	7/16	Вилка прямая (m)	716MR58	SPTC50R58
		Розетка прямая (f)	716FR58	
	N	Вилка прямая (m)	NM50R58	
		Розетка прямая (f)	NF50R58	
7/8"	7/16	Вилка прямая (m)	716MR78	SPTC50R78
		Розетка прямая (f)	716FR78	
	N	Вилка прямая (m)	NM50R78	
		Розетка прямая (f)	NF50R78	
1 5/8"	7/16	Вилка прямая (m)	716MR158	SPTC50R158
		Розетка прямая (f)	716FR158	
	N	Вилка прямая (m)	NM50R158	
		Розетка прямая (f)	NF50R158	

Пример монтажа кабелей

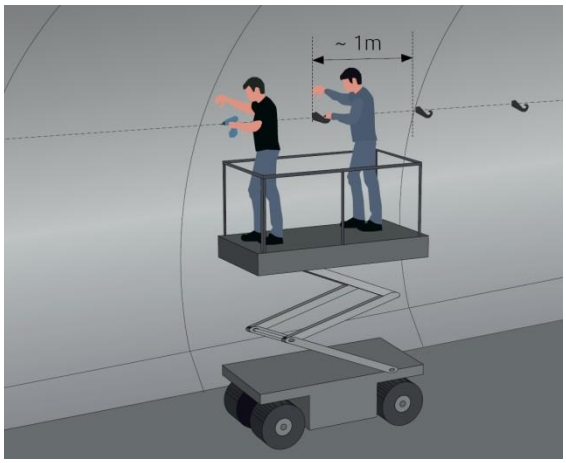

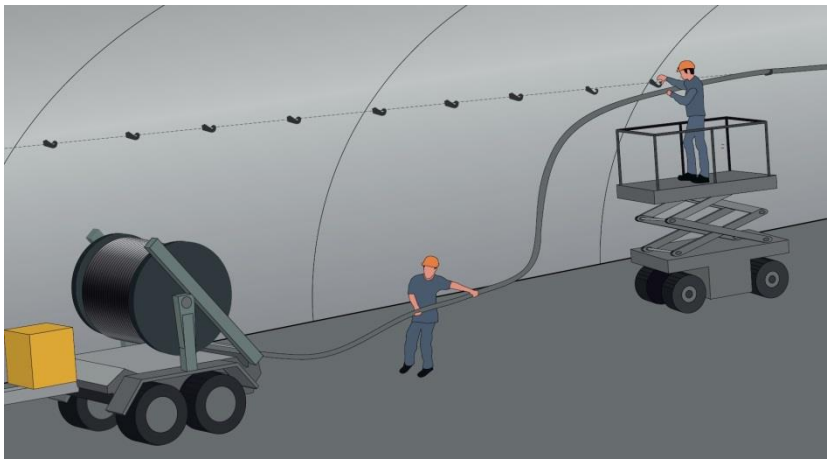

RAC / RAW / RAW RSD

Крепления для излучающих кабелей EUPEN позволяют надёжно монтировать кабели без влияния на их характеристики.

Ассортимент серии

Артикул	Тип	Для кабелей	Масса, г
61 5000 0012	RAC 1/2”	1/2” (ø 15-18 мм)	20
61 5000 0058	RAC 5/8”	5/8” (ø 20-23 мм)	22
61 5000 0078	RAC 7/8”	7/8” (ø 26-30 мм)	26
61 5000 0114	RAC 1.1/4”	1.1/4” (ø 38-41 мм)	68
61 5000 0158	RAC 1.5/8”	1.5/8” (ø 47-51 мм)	116
61 5001 0012	RAW 1/2” - 80	1/2” (ø 15,5-17 мм)	40
61 5001 0078	RAW 7/8” - 80	7/8” (ø 26,5-28 мм)	47
61 5001 0114	RAW 1.1/4” - 80	1.1/4” (ø 38,5-40 мм)	54
61 5001 0158	RAW 1.5/8” - 80	1.5/8” (ø 48,5-50,5 мм)	59
61 5001 5012	RAW 1/2” - 50	1/2” (ø 15,5-17 мм)	33
61 5001 5078	RAW 7/8” - 50	7/8” (ø 26,5-28 мм)	40
61 5001 5114	RAW 1.1/4” - 50	1.1/4” (ø 38,5-40 мм)	48
61 5001 5158	RAW 1.5/8” - 50	1.5/8” (ø 48,5-50,5 мм)	53
61 5021 0012	KIT RAW 1/2” - 80 + RSD	1/2” (ø 15,5-17 мм)	47
61 5021 0078	KIT RAW 7/8” - 80 + RSD	7/8” (ø 26,5-28 мм)	54
61 5021 0114	KIT RAW 1.1/4” - 80 + RSD	1.1/4” (ø 38,5-40 мм)	63
61 5021 0158	KIT RAW 1.5/8” - 80 + RSD	1.5/8” (ø 48,5-50,5 мм)	68
61 5021 5012	KIT RAW 1/2” - 50 + RSD	1/2” (ø 15,5-17 мм)	40
61 5021 5078	KIT RAW 7/8” - 50 + RSD	7/8” (ø 26,5-28 мм)	47
61 5021 5114	KIT RAW 1.1/4” - 50 + RSD	1.1/4” (ø 38,5-40 мм)	55
61 5021 5158	KIT RAW 1.5/8” - 50 + RSD	1.5/8” (ø 48,5-50,5 мм)	60

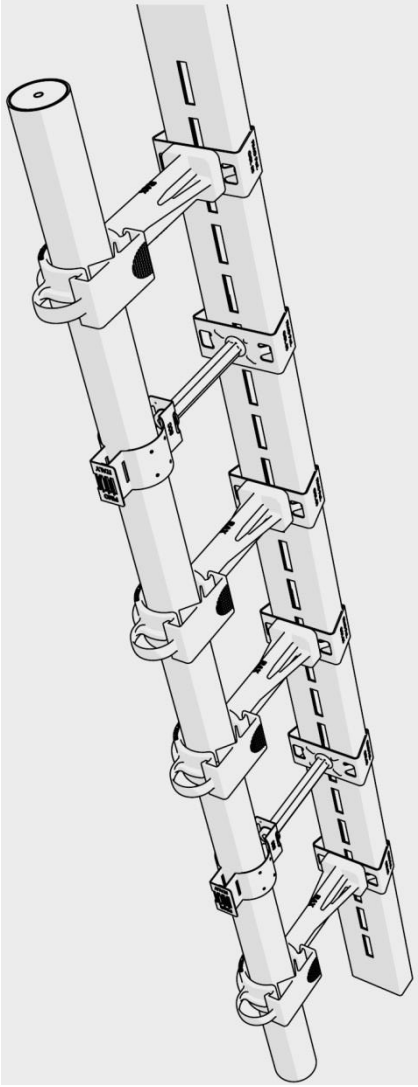

Для заметок